Miele

Bruks- och monteringsanvisning
Köksfläkt

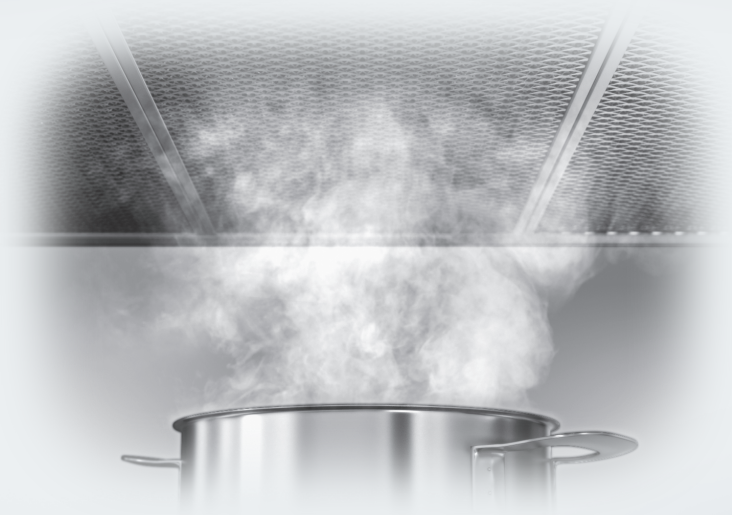

Läs **ovillkorligen** bruksanvisningen innan du installerar och tar fläkten i bruk. På så vis undviker du personskador och skador på fläkten.

sv-SE

M.-Nr. 12 262 570

Innehåll

Säkerhetsanvisningar och varningar 4

Bidra till att skona miljön 13

Översikt över fläkten 14

Funktionsbeskrivning 16

Första gången produkten används 17
Välj frånlufts- eller cirkulationsdrift 17
Ställa in Miele@home 17
Ansluta via app 18
Ansluta via WPS 19
Logga ut wifi (återställa till fabriksinställning) 20
Ställa in Con@ctivity 21
Con@ctivity via wifi-nätverket hemma (Con@ctivity 3.0) 22
Con@ctivity via en wifi-radioförbindelse (Con@ctivity 3.0) 22
Upprepa anslutningen 22

Användning (automatisk drift) 23
Laga mat med Con@ctivity-funktionen (automatisk drift) 23
Stekning 24
Lämna automatdriften medan du lagar mat 25
Återgå till automatdrift 25

Manuell användning 26
Laga mat utan Con@ctivity-funktionen (manuell användning) 26
Starta fläkten 26
Välja effektläge 26
Välja eftergångstid 26
Stänga av fläkten 26
Tända/släcka/dimra hällbelysningen 27
Powermanagement 27
Säkerhetsavstängning 28

Användning (automatisk och manuell drift) 29
Drifttidsräknare 29
Ändra drifttidsräknaren för fettfiltret 29
Deaktivera eller ändra kolfiltrets drifttidsräknare 30
Kontrollera drifttidsräknaren 30

Energispartips 31

Rengöring och skötsel ... 32
Hölje ... 32
Särskilda anvisningar för fläktar som har ett skikt av färg ... 32
Fettfilter ... 33
Byta fettfilter ... 34
Kolfilter ... 35
Återställa drifttidsräknaren för kolfiltret ... 35
Slänga förbrukat kolfilter ... 35
Återanvändbart kolfilter ... 35

Miele service ... 36
Få hjälp vid eventuella störningar ... 36
Typskyltens plats på den externa fläktmotorn ... 36
Mieles garanti ... 36

Installation ... 37
Före installationen ... 37
Monteringsmaterial ... 37
Fläktens mått ... 38
Avstånd mellan häll och fläkt (S) ... 39
Monteringsanvisningar ... 40
Ta bort skyddsfilmen ... 40
Frånluftsledning ... 52
Kallrasskydd ... 53
Kondensvatten ... 53
Ljuddämpare ... 54
Elanslutning ... 55

Tekniska data ... 56
Extra tillbehör för cirkulationsdrift ... 56
Konformitetsdeklaration ... 56

Säkerhetsanvisningar och varningar

Denna fläkt uppfyller gällande säkerhetskrav. Felaktig användning kan medföra person- och sakskador.

Läs bruks- och monteringsanvisningen noga innan du börjar använda fläkten. Det är viktigt eftersom den innehåller information om montering, säkerhet, användning och underhåll. På så vis skyddar du dig samt undviker skador på fläkten.

I enlighet med normen IEC 60335-1 påpekar Miele att det är viktigt att läsa och följa kapitlet om installation av produkten samt säkerhetsanvisningarna och varningarna.

Miele tar inget ansvar för skador som har uppstått på grund av att säkerhetsanvisningarna och varningarna inte har följts.

Spara bruks- och monteringsanvisningen och överlämna den vid eventuellt ägarbyte.

Användningsområde

▶ Denna fläkt är avsedd att användas i hushåll och hushållsliknande miljöer.

▶ Denna fläkt är inte avsedd att användas utomhus.

▶ Fläkten är uteslutande avsedd för användning i privata hushåll för uppsugning av matos som uppstår vid matlagning.
All annan typ av användning är inte tillåten.

▶ I cirkulationsdrift är det inte tillåtet att montera fläkten över en gashäll för ventilation av uppställningsrummet. Rådfråga en gasexpert om detta.

▶ Personer, som på grund av sina fysiska, sensoriska eller psykiska förmågor, eller på grund av bristande erfarenhet eller okunskap, inte är kapabla att använda fläkten på ett säkert sätt, måste hållas under uppsikt vid användningen.
De får använda den utan uppsikt endast om de fått utbildning i användningen så att de kan använda den säkert.

Om det finns barn i hemmet

▶ Barn under 8 år bör hållas borta från fläkten. De får endast använda den under uppsikt.

▶ Barn från 8 år och uppåt får endast använda fläkten utan uppsikt under förutsättning att de känner till hur man använder den på ett säkert sätt. Barn måste kunna se och förstå riskerna med en felaktig användning.

▶ Barn får inte rengöra eller underhålla fläkten utan uppsikt.

▶ Håll uppsikt över barn som befinner sig i närheten av fläkten.

▶ Kokhällsbelysningen har mycket starkt ljus.
Var försiktig så att särskilt inte små barn tittar direkt in i lamporna.

▶ Kvävningsrisk. Barn kan under lek linda in sig i förpackningsmaterial (till exempel plastfolie) eller dra det över huvudet och kvävas. Håll därför barn borta från förpackningsmaterial.

Teknisk säkerhet

▶ Ej fackmässig installation, underhållsarbete eller reparation kan innebära allvarlig fara för användaren. Installation och service får endast utföras av Miele service eller av Miele auktoriserad fackman.

▶ En trasig fläkt kan vara farlig att använda. Se efter att den inte har några synliga skador och använd aldrig en trasig fläkt.

▶ Fläktens elektriska säkerhet garanteras endast om den ansluts till ett jordat eluttag som är installerat enligt gällande föreskrifter.

▶ Det är möjligt att tidvis eller permanent använda en fristående eller icke nätsynkron energiförsörjningsenhet (till exempel fristående elnätverk, backupsystem). Driften förutsätter att energiförsörjningsenheten följer föreskrifterna enligt EN 50160 eller liknande.
De skyddsåtgärder som ska tas på uppställningsplatsen och i denna Miele-produkt vad gäller funktion och arbetssätt måste även säkerställas i fristående respektive icke nätsynkron drift. Vid behov ska åtgärderna ersättas med likvärdiga åtgärder i installationen. Exempelvis enligt det som står i aktuell publicering från VDE-AR-E 2510-2.

▶ Anslutningsdata (frekvens och spänning) på fläktens typskylt måste absolut överensstämma med elnätets, för att undvika skador på fläkten.
Jämför dessa data innan anslutning. Rådfråga i tveksamma fall en elektriker.

▶ Grenuttag eller förlängningskablar uppfyller inte den nödvändiga säkerheten (brandfara). Anslut inte fläkten till elnätet med hjälp av sådana.

▶ För fläktar med modellbeteckningen ... EXT/EXTA ska anslutning till en extern fläktmotor göras med de tillhörande anslutningsledningarna och insticksanslutningar.
Dessa fläktar får endast kombineras med externa fläktmotorer från Miele.

▶ Använd endast fläkten när den är monterad. På så vis garanteras säker funktion.

▶ Denna fläkt får inte användas på uppställningsplatser som inte står på fast mark (till exempel båtar).

▶ Kontakt med strömförande anslutningar och ändringar av modulens elektriska och mekaniska konstruktion kan leda till funktionsstörningar.
Öppna bara fläktens hölje så mycket som behövs för underhåll och rengöring. Öppna aldrig andra delar av höljet.

▶ Lamporna är fast monterade. De får bara bytas av Miele service eller en behörig elektriker.

▶ Vid installation, underhållsarbeten och reparationer måste fläkten vara spänningsfri. Det är den endast i något av följande fall:

- När säkringarna är frånslagna.
- När skruvsäkringarna är helt utskruvade.
- Dra ut stickproppen (om sådan finns). Dra inte i anslutningskabeln utan i stickproppen.

Samtidig användning av exempelvis gas- eller koleldad värmekälla

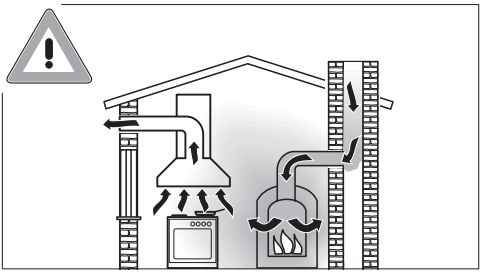

dail474b

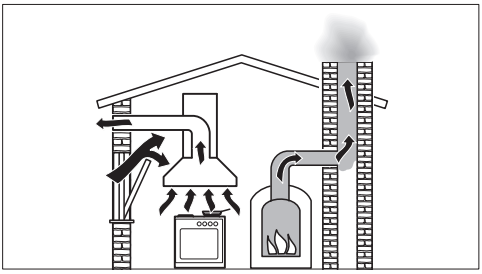

⚠ Risk för förgiftning på grund av förbränningsgaser.
Om fläkten används samtidigt som exempelvis en gas- eller koleldad värmekälla i samma rum eller ventilationssystem är det mycket viktigt att man är försiktig.
Dessa värmekällor utnyttjar rumsluften och leder ut sina avgaser i det fria via en avgasanläggning (till exempel skorsten). Det kan handla om till exempel gas-, olje-, trä eller koldrivna värmeanordningar, genomströmningsvärmare, varmvattenberedare, hällar eller ugnar.

Fläkten använder rumsluften från köket och närliggande rum.
Detta gäller följande funktioner:
- Frånluftsdrift,
- Frånluftsdrift med extern fläkt,
- Cirkulationsdrift med en box för cirkulationsdrift (kolfilter) som monterats utanför rummet.

Om tilluften är otillräcklig så uppstår ett undertryck. Värmekällorna får för lite förbränningsluft. Detta påverkar förbränningen.
Giftiga förbränningsgaser kan dra in i rummen från skorstenen eller utsläppsanordningen.
Livsfara.

Säker drift vid samtidig användning av fläkten och exempelvis en gas- eller koleldad värmekälla är möjlig om undertrycket inte överstiger 4 Pa (0,04 mbar) vilket förhindrar en återsugning av avgaserna.

Detta kan uppnås om förbränningsluften kan passera genom icke förslutbara springor i till exempel dörrar och fönster. Se till att öppningen är tillräckligt stor. En tillufts-/ventilationskanal garanterar normalt sett inte en tillräcklig luftförsörjning.

Utgå i bedömningen alltid från bostadens ventilation i sin helhet. Dessutom är det viktigt att du följer sotarens råd.

Om fläkten används med cirkulationsdrift och luften leds tillbaka in i köket är samtidig drift av en värmekälla som utnyttjar rumsluften riskfri.

Användning

▶ Brandrisk på grund av öppna lågor.
Arbeta inte med öppen låga under fläkten. Till exempel är det förbjudet att flambera och grilla över öppen eld. När fläkten är inkopplad drar den in lågorna i filtret. Matfett som har samlats i filtret kan då antändas.

▶ Om du lagar mat på en gashäll med väldigt stark värme kan fläkten ta skada.

- Stäng av gasspisen/gashällen även om du bara tar bort kokkärlet för en kort stund.
- Välj kokkärl som passar storleken på kokzonen.
- Reglera gaslågan så att den aldrig når utanför kokkärlets botten och slår upp.
- Undvik att hetta upp kokkärlet för mycket (till exempel vid tillagning med wokpanna).

▶ Starta alltid fläkten när du använder spisen/hällen.
Om du inte använder fläkten kan det bildas kondensvatten.

▶ Olja och fett kan självantända vid överhettning och göra att fläkten börjar brinna.
Ha uppsikt över kastruller, pannor och fritöser när du lagar mat i olja. Även om du grillar på en elektrisk grill måste du göra det under ständig uppsikt.

▶ Fett och smutsavlagringar kan påverka fläktens funktion.
Använd aldrig fläkten utan fettfilter. Det blir mycket enklare att göra rent ångskärmen om fettfiltret används.

▶ Tänk på att fläkten blir väldigt varm av den uppåtstigande värmen. Rör inte fläkten eller fläktfiltret förrän fläkten har svalnat.

▶ Fläkten ska inte användas som avställningsyta.

Korrekt installation

▶ Se anvisningarna från tillverkaren av din häll för information om den kan användas i kombination med en häll eller inte.

▶ Det är inte tillåtet att montera fläkten över eldstäder för trä, kol eller annat bränsle i fast form.

▶ Ett för litet avstånd mellan häll och fläkt kan leda till att fläkten kan gå sönder.
Om inte tillverkaren anger ett större säkerhetsavstånd, ska avstånden mellan hällen och underkanten på fläkten som anges i avsnittet “Installation” följas.
Ska olika produkter användas under fläkten, för vilka olika säkerhetsavstånd gäller, ska alltid det största avståndet väljas.

▶ Beakta avsnittet “Installation” för att sätta fast fläkten.

▶ Komponenter kan ha vassa kanter och orsaka skador.
Använd handskar med skärskydd vid montering.

▶ Använd endast rör och slangar av ej brännbart material för frånluftskanalen. Sådana finns att köpa hos en återförsäljare för Miele eller Miele service.

▶ Frånluften får varken föras ut i rök- eller imkanal eller i en skorsten som är upptagen för annat bruk.

▶ Om frånluften ska föras ut i en rök- eller imkanal som inte längre är i bruk måste du ha tillstånd av sotaren.

Rengöring och skötsel

▶ Det föreligger en brandrisk om inte rengöringen sker enligt bruksanvisningen.

▶ Ångan i en ångrengörare kan tränga fram till spänningsledande delar och orsaka kortslutning.
Använd därför aldrig ångrengörare vid rengöring av fläkten.

Tillbehör och reservdelar

▶ Använd bara originaldelar från Miele. Om ej godkända tillbehör används gäller inte längre garanti och/eller produktansvar och Miele kan inte längre garantera att säkerhetsbestämmelserna uppfylls.

▶ Endast om originalreservdelar används garanterar Miele att alla säkerhetskrav uppfylls.

▶ Miele garanterar tillgängligheten av reservdelar till din fläkt i upp till 15 år (minst 10 år) efter att modellserien har utgått ur sortimentet.

Transportförpackning

Förpackningen skyddar maskinen mot transportskador. Förpackningsmaterialen är valda med hänsyn till miljön och är därför återvinningsbara.

Förpackning/emballage som återförs till materialkretsloppet innebär minskad råvaruförbrukning. Lämna till materialspecifika återvinningscentraler om möjligt. Din Miele-återförsäljare kan ta tillbaka förpackningen.

Hantering av uttjänt maskin

Uttjänade elektriska och elektroniska produkter innehåller i många fall material som kan återanvändas. Men de innehåller även skadliga ämnen som är nödvändiga beståndsdelar för produkternas funktion och säkerhet. Om sådana ämnen hamnar i hushållsavfallet eller hanteras på fel sätt kan det medföra skador på människors hälsa och på miljön. Kasta därför på inga villkor den uttjänade produkten i hushållsavfallet.

Lämna in uttjänade elektriska och elektroniska produkter till en återvinningsstation. Du är själv ansvarig för att radera eventuella personliga uppgifter som kan stå på maskinen. Du har en lagstadgad skyldighet att plocka ur gamla batterier och lampor som inte sitter fast i produkten. Ta dem till ett lämpligt uppsamlingsställe, där de kan lämnas in. Se till att den uttjänta produkten förvaras barnsäkert tills den lämnas in för omhändertagande.

Översikt över fläkten

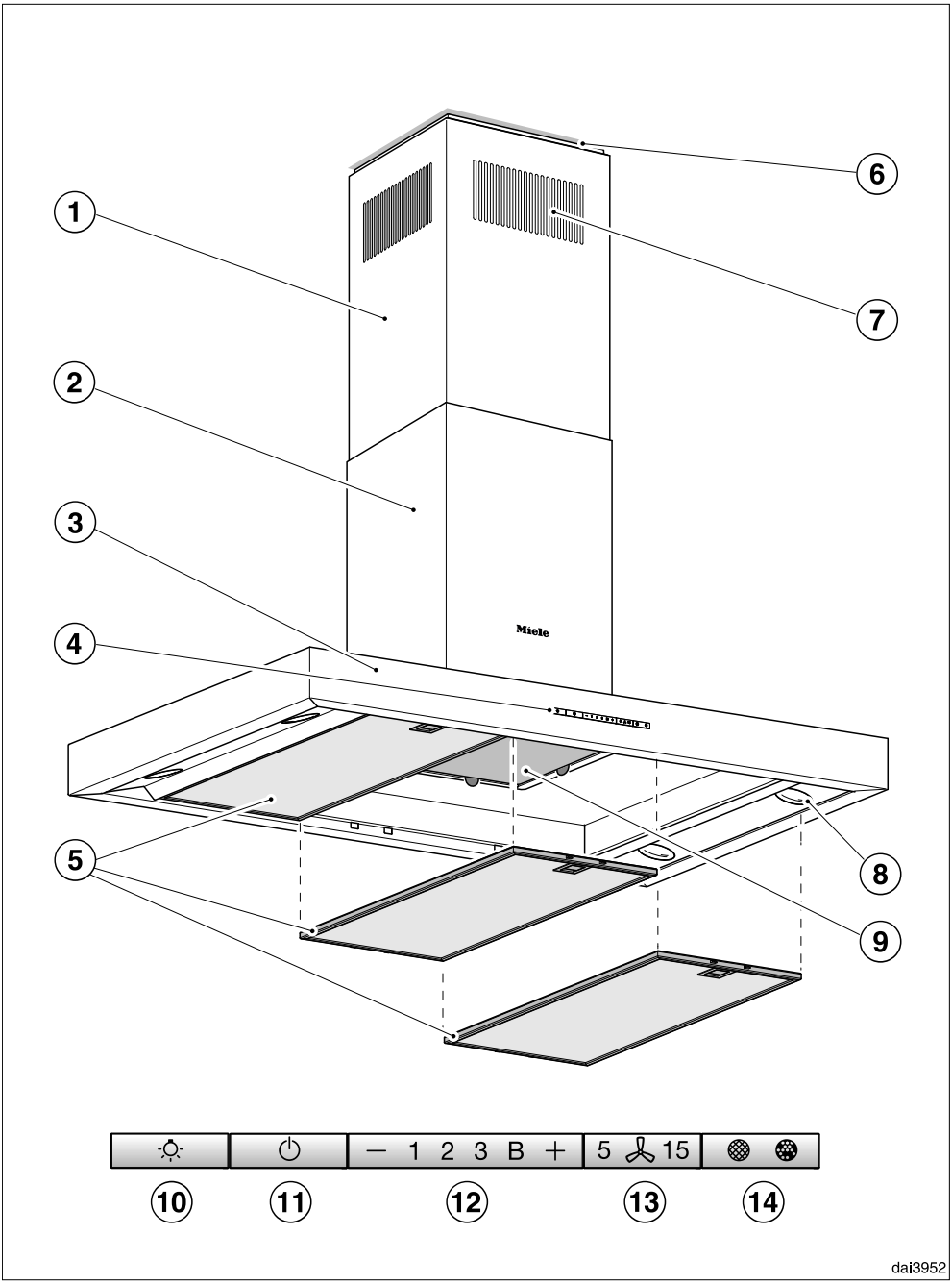

Översikt över fläkten

① Teleskop

② Skorsten

③ Ångskärm

④ Manöverpanel

⑤ Fettfilter

⑥ Distansram
Distansramen skapar en skuggfog mellan skorsten och tak. Fläkten kan monteras med eller utan distansram.

⑦ Utsläpp av luft
Endast vid cirkulationsdrift

⑧ Hällbelysning

⑨ Kolfilter
Kolfilter som kan återanvändas en gång eller återaktiveras
Extra tillbehör för cirkulationsdrift

⑩ Touchknapp för att tända/släcka/dimra hällbelysningen

⑪ Knapp för att koppla till och från fläkten

⑫ Knappar för inställning av fläkteffekt

⑬ Knapp för funktionen Fortsatt drift

⑭ Knapp för drifttidsräknare

Beroende på typ av fläkt är följande funktioner möjliga:

Frånluftsdrift

Luften som har sugits upp renas genom fettfiltren och leds ut.

Cirkulationsdrift

(med monteringssats och kolfilter som extra tillbehör, se avsnittet “Tekniska data”)

Luften som har sugits upp renas genom fettfiltret och passerar sedan genom ett kolfilter innan den leds ut. Luften leds tillbaka in i köket genom öppningarna i fläktens teleskop.

Vid drift med extern fläktmotor:

(Fläktar med modellbeteckning-
en ...EXT/EXTA)

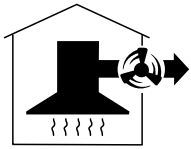

Fläktar som är avsedda för anslutning till extern fläktmotor har fläktmotorn placerad utanför rummet där fläkten är monterad. Den externa fläktmotorn ansluts till fläkten med en styrkabel och styrs via Con@ctivity eller fläktens manöverpanel.

Välj frånlufts- eller cirkulations-drift

Fläkten är avsedd för frånlufts- och cirkulationsdrift. Fläktens effekt anpassas till den valda funktionen. Vid leverans är den inställd på cirkulationsdrift. För frånluftsdrift måste du bygga om fläkten.

Deaktivera drifttidsräknaren för kolfiltret för att ställa om till frånluftsdrift.

- Stäng av fläkten och hällbelysningen.
- Tryck samtidigt in knappen “+” och knappen för drifttimmar ⊛⊛.

Kolfiltersymbolen ⊛ och en av kontrollamporna för fläkteffekt blinkar.

- Tryck på knappen “+” tills **B** blinkar.
- Bekräfta valet med knappen för drifttimmar ⊛⊛.

Alla kontrollampor släcks.

Frånluftsdrift är inställd.

Om ingen bekräftelse görs inom 4 minuter behålls den gamla inställningen.

Ställa in Miele@home

Förutsättning:

- ett wifi-nätverk
- appen Miele
- ett användarkonto hos Miele. Användarkontot kan du skapa i appen Miele.

Din fläkt är utrustad med en integrerad wifi-modul. Anslut fläkten till ditt wifi-nätverk. Därefter är det möjligt att styra fläkten via appen Miele.

Om även din Miele häll ingår i hemnätverket, kan du använda fläktens automatiska styrning med Con@ctivity-funktionen.

Kontrollera att signalen från ditt nätverk är tillräckligt stark där fläkten finns.

Du kan skapa anslutningen till ditt wifi-nätverk med appen Miele eller via WPS.

Tillgänglighet Miele@home

Vilka funktioner du kan använda i Miele-appen beror på vilka Miele@home-servicetjänster som är tillgängliga i ditt land.

Servicetjänsten för Miele@home finns inte i alla länder.

Gå till Mieles hemsida www.miele.se för information om tjänstens tillgänglighet.

Appen Miele

Appen Miele kan laddas ner utan kostnad från App Store® eller Google Play™.

Ansluta via app

Du kan upprätta nätverksförbindelsen med appen Miele.

- Installera appen Miele på din mobila enhet.

För att göra en inloggning behöver du:

1. lösenordet till ditt wifi-nätverk
2. lösenordet till fläkten.

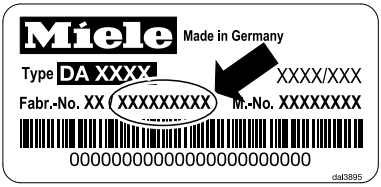

Lösenordet för fläkten består av de sista 9 siffrorna i tillverkningsnumret. Du hittar numret på typskylten.

Om du tar ut fettfiltren så hittar du typskylten.

- Logga in maskinen i appen. Följ inloggningsstegen.

Om en uppmaning visas att aktivera fläktens wifi gör du följande:

■ Stäng av fläkten.

■ Håll knappen “+” intryckt.

■ Tryck samtidigt på knappen belysning ☼.

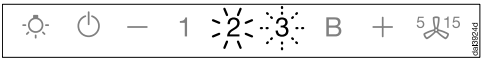

2 lyser ihållande, **3** blinkar.

Fläkten är beredd för anslutning de kommande 2 minuterna.

■ Följ stegen i appen.

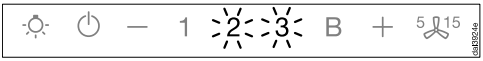

Efter lyckad anslutning lyser **2** och **3** ihållande.

■ Lämna anslutningsläget på fläkten genom att trycka på knappen Fortsatt drift 5 15.

Fläkten kan nu manövreras via appen.

Ansluta via WPS

Din wifi-router måste ha möjlighet till WPS (WiFi Protected Setup).

■ Stäng av fläkten.

■ Håll knappen “+” intryckt.

■ Tryck samtidigt på knappen belysning ☼.

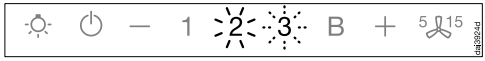

2 lyser ihållande, **3** blinkar.

wifi-anslutningen måste startas samtidigt på fläkten och på WPS-routern.

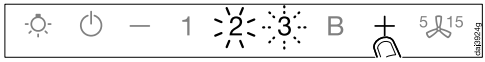

■ Tryck efter några sekunder på knappen “+” på fläkten.

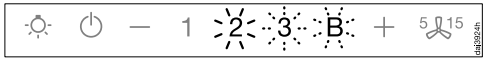

Efter en kort tid lyser **2** ihållande, **3** och **B** blinkar.

Fläkten är beredd för anslutning de nästa två minuterna.

■ Starta WPS-anslutningen på din wifi-router.

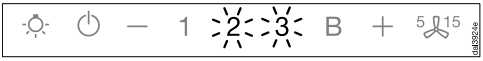

Efter lyckad anslutning lyser **2** och **3** ihållande.

■ Lämna anslutningsläget på fläkten genom att trycka på knappen Fortsatt drift 5 15.

Fläkten kan nu manövreras via appen.

Om det inte gick att ansluta, kan det bero på att du inte aktiverade WPS på din router tillräckligt snabbt. Upprepa stegen ovan igen.

Tips! Om det inte är möjligt att ansluta via WPS på din wifi-router kan du i stället ansluta via appen Miele.

Logga ut wifi (återställa till fabriksinställning)

För att upprätta en ny wifi-anslutning, måste först den befintliga anslutningen avslutas.

■ Stäng av fläkten.

■ Håll knappen “—” intryckt.

■ Tryck samtidigt på knappen belysning .

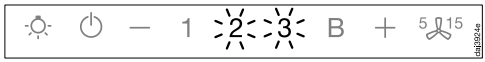

Vid en befintlig wifi-anslutning lyser **2** och **3** ihållande.

Fläkten är beredd för frånkoppling de kommande 2 minuterna.

■ Tryck på knappen “—”.

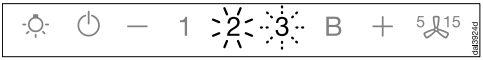

2 lyser ihållande och **3** blinkar.

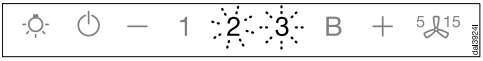

Efter några sekunder blinkar **2** och **3**. Anslutningen är avslutad.

■ Lämna frånkopplingsläget på fläkten genom att trycka på knappen Fortsatt drift 5 15.

Wifi-anslutningen är avbruten. En ny anslutning kan upprättas.

Ställa in Con@ctivity

Con@ctivity gör Miele fläkt och Miele häll kommunicerbar. Det möjliggör en automatisk styrning av fläkten beroende av driftläget på Miele hällen.

- När du startar en kokzon, startar också kokhällsbelysningen och fläkten snart.
- Fläkten väljer automatiskt läge under matlagningen. Effektläget på fläkten beror på hur många kokzoner som är startade och deras effektlägen.
- Efter matlagningen stängs fläkten av och hällbelysningen släcks automatiskt efter en viss eftergångstid.

Detaljerad information om detta finns i avsnittet “Använda fläkten”.

Con@ctivity via wifi-nätverket hemma (Con@ctivity 3.0)

Förutsättning:

- Wifi-nätverk i hemmet
- Wifi-kompatibel häll från Miele

■ Anslut fläkten och hällen till wifi-nätverket (se avsnittet “Ställa in Miele@home”).

Con@ctivity-funktionen aktiveras automatiskt.

Con@ctivity via en wifi-radioförbindelse (Con@ctivity 3.0).

Förutsättning:

- wifi-kompatibel Miele-häll

Om du inte har ett hemnätverk kan du skapa en direktanslutning mellan hällen och fläkten.

■ Stäng av fläkten.

■ Håll knappen “+” intryckt.

■ Tryck samtidigt på knappen “—”.

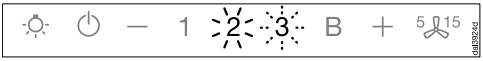

2 lyser ihållande, **3** blinkar.

Fläkten är beredd för anslutning de kommande 2 minuterna.

■ Starta wifi-anslutningen på hällen. Information om hur du ska gå till väga hittar du i bruksanvisningen till hällen.

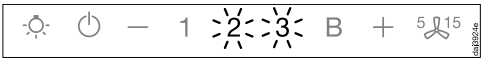

Efter lyckad anslutning lyser **2** och **3** ihållande.

■ Lämna anslutningsläget på fläkten genom att trycka på knappen Fortsatt drift 5 15.

Con@ctivity är nu aktiverat.

Om det finns en direkt wifi-anslutning kan hällen och fläkten inte ingå i ett hemnätverk. Bryt den direkta anslutningen om du istället vill ansluta till hemnätverket (se “Logga ur wifi”).

Upprepa anslutningen

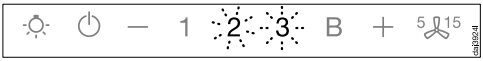

Om anslutningen inte kan göras så blinkar **2** och **3**, eller så avbryts processen av fläkten.

■ Bryt anslutningen på fläkten (se “Logga ut wifi”) och på hällen.

■ Upprepa anslutningen.

När Con@ctivity-funktionen är aktiverad arbetar fläkten alltid i automatdrift (se avsnittet “Första gången fläkten används – Ställa in Con@ctivity”).

Om du vill använda fläkten manuellt, se avsnittet “Användning (manuell drift) – Laga mat utan Con@ctivity-funktion”.

Laga mat med Con@ctivity-funktionen (automatisk drift)

■ Starta en kokzon på önskat läge.

Belysningen tänds.

Efter några sekunder startar fläkten, först kort på läge **2** för att sedan byta till läge **1**.

Fläkten väljer automatiskt läge under matlagningen.

Hällens sammanlagda inställda effekt, alltså antalet inställda kokzoner och effekten på kokzonerna, är betydande för vilket läge fläkten väljer.

Om du skulle öka värmen på kokzonerna eller starta flera kokzoner så kommer också fläktens effekt att öka.

Skulle du sänka värmen eller stänga av några kokzoner så sänks fläktens effektläge.

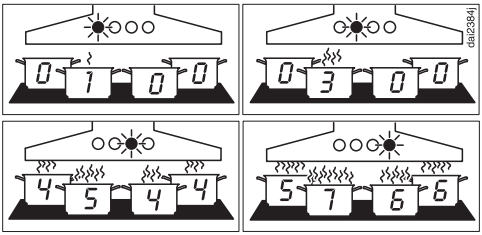

Exempel för fläktläge **1** till **B**

Reaktionstid

Fläkten kommer reagera med en fördröjning eftersom en ändring av effektläget inte nödvändigtvis behöver leda till mer eller mindre matos.

Eftersom hällen överför information till fläkten i intervaller kan det leda till fördröjningar.

En reaktion kommer dock inom några sekunder eller några minuter.

Stekning

■ Om du till exempel värmer upp en stekpanna på högsta läget för att steka på något. Sedan efter cirka 10 sekunder till 4 minuter sänker du värmen igen (60 sekunder till 5 minuter på en HighLight-häll).

Fläkten känner av när mat steks.

Fläkten startas och kommer att växla ner till fläktläge 3 efter att värmen på hällen har sänkts och kommer sedan att stanna på den effekten i cirka 5 minuter.

Sedan kommer fläkteffekten att bestämmas av Con@ctivity-funktionen.

Du kan också på förhand manuellt välja ett annat fläktläge.

Stänga av

■ Stäng av alla kokzoner.

Fläkten kommer inom de närmsta minuterna att stegvis sänka effekten för att till sist att stängas av helt.

På så vis renas luften från ånga och matos som eventuellt finns kvar efter matlagningen.

- Fläkten kommer direkt att koppla tillbaka till läge 3 från boosterläget.
- När fläkten går på läge 3 så kommer den efter cirka 1 minut att gå tillbaka till läge 2.
- Från läge 2 går den efter 2 minuter tillbaka till läge 1.
- Efter 2 minuter på läge 1 kommer fläkten stängas av.
- Efter ytterligare 30 sekunder släcks belysningen.

Tillagningen är klar.

Lämna automatdriften medan du lagar mat

Du kan lämna automatdriften under tiden du lagar mat om du

- manuellt väljer ett annat fläktläge
- stänger av fläkten manuellt eller
- aktiverar funktionen Fortsatt drift 5 15. Fläkten kommer att stängas av efter den valda eftergångstiden, lampan fortsätter att lysa.

Nu kan du manövrera fläkten manuellt (se avsnittet “Användning (manuell drift)”).

Återgå till automatdrift

Fläkten kommer gå tillbaka till automatdrift

- om du efter ett manuellt val av ett fläktläge inte aktiverar fläkten under cirka 5 minuter
- det manuellt valda fläktläget motsvarar det automatiska driftläget igen
- fläktmotorn och hällen har varit avstängda i minst 30 sekunder.
  När du kopplar in hällen nästa gång så kommer automatdriften att starta automatiskt.

Du kan också använda fläkten manuellt under hela tiden som du lagar mat.

- Starta fläkten **innan** hällen.

Om fläktmotorn och hällen har varit avstängda i minst 30 sekunder efter matlagning, så kommer automatdriften att starta automatiskt nästa gång du startar hällen.

Laga mat utan Con@ctivity-funktionen (manuell användning)

I följande lägen ska fläkten användas manuellt:

- Con@ctivity-funktionen är avaktiverad.
- Du har avaktiverat Con@ctivity-funktionen (se avsnittet “Användning (automatisk drift) –Pausa automatdriften”).

Starta fläkten

Starta fläkten så fort du börjar laga mat. På så vis fångas matos upp från början.

■ Tryck på knappen för På/Av ⏻.

Fläkten kopplas in på läge **2**. Symbolen ⏻ och fläkteffekt **2** lyser.

Välja effektläge

För lättare till starkare matos och lukt kan du välja mellan lägena **1** till **3**.

För tillfällig kraftig matosutveckling, till exempel vid stekning, rekommenderas effektläge **B** som intensivläge.

■ Välj den önskade effekten med knappen “—” eller “+”.

Gå tillbaka till boosterläge

Om Energibesparing (Powermanagement) är aktiverat (förinställt), kommer fläkten automatiskt att gå tillbaka till läge **3** efter 5 minuter.

Välja eftergångstid

Låt fläkten fortsätta att gå några minuter efter avslutad matlagning. På så vis renas luften från ånga och matos som eventuellt finns kvar efter matlagningen.

Då undviks rester i fläkten och eventuella lukter som då kan uppstå.

Med funktionen Fortsatt drift stängs fläkten av automatiskt efter en förvald tid.

■ Tryck på knappen Fortsatt drift 5 15 medan fläkten är inkopplad efter matlagningen.

- Första gången: Fläkten stängs av efter 5 minuter (**5** lyser).
- Andra gången: Fläkten stängs av efter 15 minuter (**15** lyser).
- Om du trycker på knappen för Fortsatt drift 5 15 igen förblir fläkten igång (5 15 slocknar).

Stänga av fläkten

■ Stäng av fläkten med På/Av-knappen ⏻.

Symbolen ⏻ släcks.

Tända/släcka/dimra hällbelysningen

Du kan tända, släcka och dimra hällbelysningen oberoende av fläkten.

■ För att sätta på eller stänga av, tryck kort på knappen Belysning ☼.

Belysningen kopplas in på maximal ljusstyrka.

■ Håll knappen för belysning ☼ intryckt medan belysningen är tänd. Ljusstyrkan blir svagare tills du släpper knappen.

■ Om du trycker in knappen för hällbelysning ☼ på nytt och håller den intryckt blir ljusstyrkan starkare tills du släpper den.

Powermanagement

Fläkten har funktionen “Powermanagement”. Powermanagement är till för att spara energi. Det ser till att fläkten automatiskt stängs av och att belysningen släcks.

- Om boosterläget är inkopplat, sänks effektläget automatiskt till läge 3 efter 5 minuter.
- Om fläkten har effektläge 3, 2 eller 1 kommer den efter 2 timmar att sänkas ett läge i taget i steg om 30 minuter tills den är avstängd.
- Den tända hällbelysningen släcks automatiskt efter 12 timmar.

Du kan avaktivera Powermanagement. Tänk på att en avaktivering kan leda till en högre energiförbrukning.

Aktivera/avaktivera powermanagement

■ Stäng av fläkten och hällbelysningen.

■ Tryck på knappen för Fortsatt drift 5 15 i ungefär 10 sekunder tills fläkteffekt **1** lyser.

■ Tryck sedan på:

- knappen Belysning ☼,
- knappen “—” och åter på
- knappen Belysning ☼.

Om Powermanagement är aktiverat lyser **1** och **B** ihållande.
Är det avaktiverat blinkar **1** och **B**.

■ Tryck på knappen “—” för att avaktivera Powermanagement.

1 och **B** blinkar.

- Aktivera funktionen genom att trycka på knappen “+”.

Lamporna **1** och **B** lyser konstant.

- Bekräfta valet med knappen för Fortsatt drift 5 15.

Alla kontrollampor släcks.

Om ingen bekräftelse görs inom 4 minuter bibehålls den gamla inställningen.

Säkerhetsavstängning

Om powermanagement är avaktiverat så kommer fläkten att stänga av sig själv efter 12 timmar (fläkt och belysning).

- Tryck på knappen På/Av eller Belysning för att starta igen.

Drifttidsräknare

Fläkten sparar tiden som den är i drift i.

Drifttidsräknaren indikerar genom att fettfiltersymbolen eller kolfiltersymbolen tänds när filtren måste rengöras eller bytas ut. Information om rengöring och byte av filter samt återställning av drifttidsräknaren hittar du i avsnittet “Rengöring och skötsel”.

Ändra drifttidsräknaren för fettfiltret

Du kan anpassa drifttidsräknaren till dina matlagningsvanor.

Vid leverans är ett rengöringsintervall på 30 timmar inställt.

- En kortare tid på 20 timmar är lämplig om du steker och friterar mycket.
- Även om du inte lagar mat så ofta är det ändå bra med ett kortare rengöringsintervall. Det kortare intervallet förhindrar att fett som har samlats hårdnar och försvårar rengöringen.
- Du kan välja ett intervall på 40 eller 50 timmar om du regelbundet lagar fettsnål mat.

■ Stäng av fläkten och hällbelysningen.

■ Tryck samtidigt in knappen Fortsatt drift 5 15 och knappen för drifttimmar .

Fettfiltersymbolen och en av kontrollamporna för fläkteffekt blinkar.

1 till **B** visar den inställda tiden:

1..... 20-timmarsvisning

2..... 30-timmarsvisning

3..... 40-timmarsvisning

B..... 50-timmarsvisning

■ Välj en kortare drifttid med knappen “—” eller en längre med knappen “+”.

■ Bekräfta valet med knappen för drifttimmar .

Alla kontrollampor släcks.

Om ingen bekräftelse görs inom fyra minuter behålls den gamla inställningen.

Deaktivera eller ändra kolfiltrets drifttidsräknare

Kolfiltret behövs vid cirkulationsdrift.

Du kan anpassa drifttidsräknaren till dina matlagningsvanor.

För frånluftsdriften måste den avaktiveras.

Vid leverans är ett bytesintervall på 180 timmar inställt.

- Stäng av fläkten och hällbelysningen.
- Tryck samtidigt in knappen "+" och knappen för drifttimmar.

Kolfiltersymbolen och en av kontrollamporna för fläkteffekt blinkar.

1 till **B** visar den inställda tiden:

1..... 120-timmarsvisning

2..... 180-timmarsvisning

3..... 240-timmarsvisning

B..... avaktiverad

- Välj den önskade tiden med knappen "+" eller "—".
- Bekräfta valet med knappen för drifttimmar.

Alla kontrollampor släcks.

Om ingen bekräftelse görs inom 4 minuter behålls den gamla inställningen.

Kontrollera drifttidsräknaren

Du kan kontrollera hur många procent av drifttiden som har förbrukats.

- Starta fläkten med På/Av-knappen ⏻.
- Tryck och håll knappen för drifttimmar intryckt.

- En gång, för att avläsa fettfiltrets drifttid. Symbolen fettfilter lyser.
- Två gånger, för att avläsa kolfiltrets drifttid. Symbolen kolfilter släcks.

Samtidigt blinkar en eller flera av touchknapparna för fläkteffekt.

Antalet blinkande touchknappar visar hur stor procentandel av den inställda drifttiden som har förbrukats.

Touchknapp **1** ..... 25 %

Touchknapp **1** och **2** ..... 50 %

Touchknapp **1** till **3** ..... 75 %

1 till **B** ..... 100 %

Informationen om de förbrukade drifttimmarna sparas när fläkten stängs av eller vid strömavbrott.

Den här fläkten arbetar väldigt effektivt och energisparande.

- Se till att köket är ordentligt ventilerat när du lagar mat. Om inte tillräckligt med luft tillförs vid frånluftsdrift kommer inte fläkten att arbeta effektivt och driftljudet blir högre.
- Laga mat på så låg effekt som möjligt. Lite matos betyder också lägre effektläge på fläkten och därmed lägre energiförbrukning.
- Rengör eller byt filtret med regelbundna intervall. Väldigt smutsiga filter minskar effekten, är inte lika hygieniskt och bidrar till en ökad brandrisk.
- Använd Con@ctivity-funktionen. Fläkten startar och stängs av automatiskt. Den kommer att välja det perfekta effektläget för alla tillfällen samtidigt som den drar så lite energi som möjligt.
- Om du använder fläkten manuellt så beakta följande:
  - Kontrollera det valda effektläget på fläkten. Det räcker ofta med ett lägre effektläge. Använd bara Booster-läget när det behövs.
  - Om det osar väldigt mycket kan du redan tidigt höja effektläget. Det är mycket effektivare än att låta fläkten gå längre för att få upp os som redan spritt ut sig i köket.
  - Tänk på att stänga av fläkten efter matlagningen igen.
    Använd funktionen Fortsatt drift om det fortfarande är kvar ånga och lukt i köket efter matlagning. Fläkten stänger automatiskt av sig efter en vald tid.

⚠ Bryt alltid strömmen till fläkten före rengöring och skötsel (se avsnittet “Säkerhetsanvisningar och varningar”).

Hölje

Allmänt

Vid användning av olämpliga rengöringsmedel kan ytorna och manöverpanelen skadas.
Använd inga rengöringsmedel som innehåller soda, syra, klorid eller lösningsmedel.
Använd inga skurmedel, hårda disksvampar eller gamla disksvampar som innehåller rester av skurmedel.

⚠ Vätska i fläkten kan orsaka skador.
Se till att det inte kommer in vätska i fläkten.

- Rengör alla ytorna och manöverelementen endast med en lätt fuktad trasa, diskmedel och varmt vatten.
- Torka därefter ytorna torra med en mjuk trasa.

Särskilda anvisningar för ytor av rostfritt stål

Dessa anvisningar gäller inte för manöverknapparna.

För rengöring av de rostfria ytorna ska ett rengöringsmedel som inte repar användas.

För att förhindra att ytan snabbt blir smutsig finns det vårdande medel för rostfria ytor som kan köpas hos Miele.

Särskilda anvisningar för fläktar som har ett skikt av färg

(specialtillverkade)

Vid rengöring repas ytan, vilket kan synas beroende på rumsbelysningen.

Särskilda anvisningar för manöverpanelen

Om smuts lämnas kvar länge kan manöverpanelen missfärgas eller förändras.
Avlägsna därför alltid smuts direkt.

Manöverpanelens yta kan skadas om den rengörs med rengöringsmedel för rostfritt stål.
Rengör aldrig manöverpanelen med rengöringsmedel för rostfritt stål.

Fettfilter

⚠ Brandrisk
Fettfilter med för mycket fett är brännbara.
Rengör fettfiltren med regelbundna mellanrum.

De återanvändbara fettfiltren av metall fångar upp alla fasta partiklar i matoset (fett, damm med mera) och förhindrar att fläkten blir smutsig.

Fettfiltren måste rengöras regelbundet.

Väldigt smutsiga fettfilter minskar sugeffekten och leder till att fläkten och köket blir smutsigare.

Rengöringsintervall

Fettrester som inte tas bort förhårdnar så småningom och blir svåra att få bort. Därför är det bra att göra rent fettfiltren var tredje-fjärde vecka.

När symbolen för fettfiltren ⊛ börjar lysa påminner drifttidsräknaren dig om att göra rent fettfiltren.

Du kan anpassa drifttidsräknarens intervaller själv (se avsnittet “Användning (automatisk och manuell drift)”).

Ta ut fettfiltret

⚠ Var försiktig när du tar ut filtret så att det inte ramlar ner.
Både filtret och hällen kan i sådana fall ta skada.
Håll i fettfiltret ordentligt när du ska ta ut det.

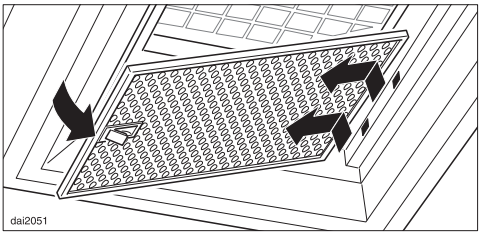

- Öppna fettfiltrets spärr, vinkla fettfiltret cirka 45° neråt, haka loss det baktill och ta ut det.

Rengöra fettfiltren för hand

- Rengör fettfiltren med en diskborste i varmt vatten med milt handdiskmedel i. Använd aldrig bara koncentrerat handdiskmedel.

Olämpliga rengöringsmedel

Olämpliga rengöringsmedel kan vid regelbunden användning skada filterytan. Använd inte följande rengöringsmedel:

- kalklösande rengöringsmedel
- skurmedel i pulver eller flytande form
- aggressiva allrengöringsmedel
- ugnsspray.

Diska fettfiltren i diskmaskin

- Placera fettfiltren lodrätt eller lutande i underkorgen. Se till att spolarmen kan röra sig fritt.
- Använd ett vanligt hushållsdiskmedel.
- Välj ett program med en disktemperatur på minst 50 °C och högst 65 °C.

Beroende på vilket maskindiskmedel som används vid rengöring av fettfiltren kan deras insida få bestående missfärgningar när de diskas i maskin. Detta inverkar inte på filtrens funktion.

Efter rengöringen

- Lägg fettfiltren på tork på ett underlag som suger upp fukten bra.
- Medan fettfiltren är nedmonterade ska du noggrant rengöra tillgängliga delar av höljets insida. Därmed förebygger du brandrisk.
- Sätt tillbaka fettfiltren. Se till att spärren pekar utåt när fettfiltret sätts in.

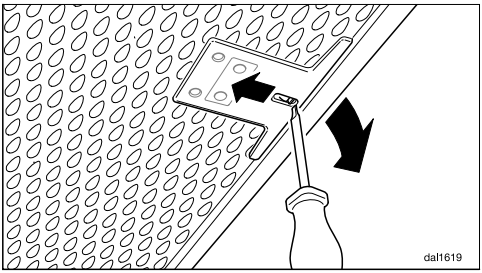

- Om fettfiltren av misstag har satts in fel väg, så kan du låsa upp spärren med en liten skruvmejsel som sätts in genom öppningarna.

Återställa drifttidsräknaren för fettfiltren

De båda drifttidsräknarna måste nollställas efter rengöringen.

- Tryck på knappen för drifttimmar i ungefär 3 sekunder medan fläkten är inkopplad tills bara fläkteffekt **1** blinkar.

Symbolen fettfilter slocknar.

Om du rengör fettfiltren innan de inställda drifttimmarna har förbrukats:

- Tryck på knappen för drifttimmar i cirka 6 sekunder tills bara touchknappen **1** blinkar.

Byta fettfilter

En regelbunden användning och rengöring kan orsaka slitage på filterytorna.

Om du upptäcker skador ska fettfiltret bytas ut.

Du kan beställa och köpa fettfilter hos Miele service (se slutet av denna bruksanvisning) eller hos din Mieleåterförsäljare.

Kolfilter

Vid cirkulationsdrift måste ett kolfilter användas till fettfiltren. Kolfiltret binder luktämnen som uppstår när du lagar mat.

Kolfiltret ska sättas in i ångskärmen ovanför fettfiltren.

Sätta i och byta kolfilter

- Ta först ut fettfiltren för montering eller byte av kolfilter.
- Ta ut kolfiltret ur förpackningen.

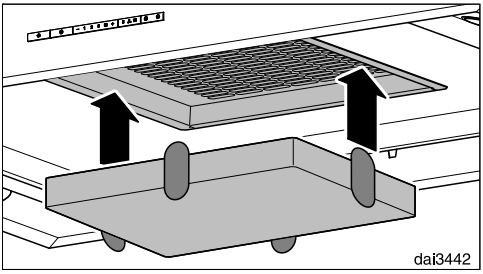

- Tryck in kolfiltret i ramen.
- Sätt tillbaka fettfiltren.

Bytesintervall

- Byt alltid ut kolfiltret när det inte längre kan fånga upp lukter.
  Det ska dock åtminstone bytas var sjätte månad.

Drifttidsräknaren påminner dig om att byta kolfilter genom att symbolen för kolfilter börjar lysa.

Återställa drifttidsräknaren för kolfiltret

De båda drifttidsräknarna måste nollställas efter rengöringen.

- Tryck två gånger på knappen för drifttimmar och håll den intryckt i ungefär 3 sekunder medan fläkten är inkopplad tills bara **1** blinkar.

Kolfiltersymbolen släcks.

Om du rengör kolfiltret **innan** de inställda drifttimmarna har förbrukats:

- Tryck två gånger på knappen för drifttimmar och håll den intryckt i ungefär 6 sekunder tills bara fläkteffekt **1** blinkar.

Slänga förbrukat kolfilter

- Kasta förbrukade kolfilter i hushållssoporna.

Återanvändbart kolfilter

Det finns ett återanvändbart kolfilter för denna fläkt. Det kan användas flera gånger genom att regenereras i ugnen.

- Se tillhörande bruksanvisning för användning.

Du kan beställa och köpa kolfiltret på Mieles online-shop. Du kan även köpa dem hos din Mieleåterförsäljare.

Typbeteckningen hittar du i avsnittet “Tekniska data”.

Få hjälp vid eventuella störningar

Om det uppstår fel som du själv inte kan åtgärda, var god kontakta din Miele återförsäljare eller Miele service.

Miele service kan du boka online under www.miele.se/service.

Du hittar kontaktuppgifterna på baksidan av den här anvisningen.

Service behöver modellbeteckning och tillverkningsnummer. Båda dessa uppgifter finns på typskylten.

Typskyltens plats på den externa fläktmotorn

Om du tar ut fettfiltren så hittar du typskylten.

Mieles garanti

Garantitiden för produkten är två år.

Du hittar mer detaljerad information om garantivillkoren i garantihäftet.

Före installationen

⚠ Läs igenom informationen i detta avsnitt och i avsnittet “Säkerhetsanvisningar och varningar” innan installationen påbörjas.

Monteringsmaterial

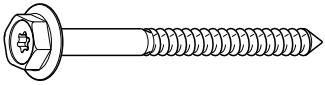
08162250

4 skruvar 7 x 110 mm och

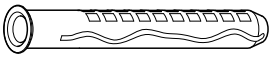
08162240

4 pluggar 10 x 80 mm
för att sätta fast fläkten i taket.

Pluggarna är avsedda att användas i betongtak enligt europeisk teknisk riktlinje.
Använda bara pluggar i kombination med medföljande skruvar 7x110 mm. För andra takkonstruktioner ska du alltid välja lämpliga fästmaterial. Var säker på att taket är tillräckligt bärkraftigt.

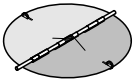
08272520

1 kallrasskydd
montering i motorenhetens utblåsningsanslutning (inte för cirkulationsdrift). Beroende på typ av fläkt är kallrasskyddet redan monterat.

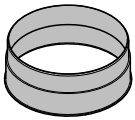
08565780

1 frånluftsanslutning
för frånluftsledning ∅ på 150 mm

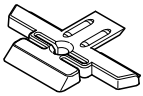
08571140

4 teleskophållare
för att justera och fixera teleskopdelen

06462181

4 skruvar M4 x 8,5 mm
för att fästa teleskophållaren

08095672

14 skruvar M4 x 8 mm
för att fästa distansramen och fläkten på bärramen.

07602740

1 skruv M4 x 16 mm
för att fixera skorstenen

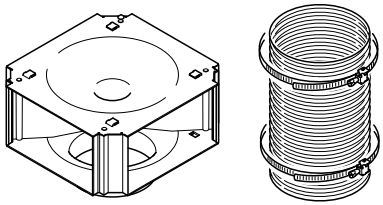
dai3149

Monteringssats för cirkulationsdrift DUI 32
(ingår inte vid leverans, extra tillbehör).Innehåller vinkelanslutning, aluminiumslang och slangklämmor.

Fläktens mått

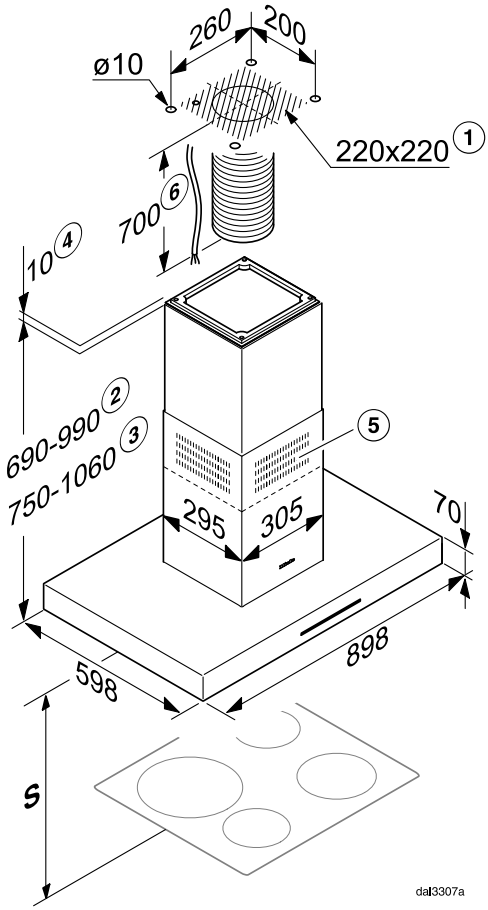

① Installationsområde: Genomföring för frånluftsledning, nätkabel och för fläktar med modellbeteckningen ...EXT förbindningskabel till extern fläktmotor. Vid cirkulationsdrift behöver man dra en nätkabel.

② Möjlig fläkthöjd vid frånluftsdrift

③ Möjlig fläkthöjd vid cirkulationsdrift

④ Alternativ montering med distansram

⑤ Ventilationsöppningen monteras uppåt vid cirkulationsdrift

⑥ Från anslutningen i taket till fläktens anslutning behövs en nätkabel och vid frånluftsdrift en flexibel frånluftsledning.

Frånluftsanslutning ∅ 150 mm

Avstånd mellan häll och fläkt (S)

När du väljer avstånd mellan hällen och underkant på fläkten ska hälltillverkarens anvisningar följas.
Om inga större avstånd finns angivna ska minst följande säkerhetsavstånd hållas.
Se avsnittet “Säkerhetsanvisningar och varningar”.

Häll	Minsta avstånd - S
Elektrisk häll	450 mm
Elektrisk grill, elektrisk fritös	650 mm
Gashäll med flera brännare med ≤ 12,6 kW total effekt, ingen av brännarna har > 4,5 kW	650 mm
Gashäll med flera brännare > 12,6 kW och ≤ 21,6 kW total effekt, ingen av brännarna har > 4,8 kW.	760 mm
Gashäll med flera brännare > 21,6 kW total effekt eller en av brännarna > 4,8 kW.	ej möjligt
Gashäll med en brännare med ≤ 6 kW effekt	650 mm
Gashäll med en brännare med > 6 kW och ≤ 8,1 kW effekt	760 mm
Gashäll med en brännare med > 8,1 kW effekt	ej möjligt

Monteringsanvisningar

- För att få en tillräckligt stor arbetsyta under fläkten rekommenderas ett avstånd på 650 mm även över elspisar.
- Det ska vara möjligt att arbeta fritt vid spisen/hällen samtidigt som att fläkten ska kunna användas optimalt.
- Tänk på att matos fångas upp sämre ju större avståndet mellan spisen/hällen och fläkten är.
- För att matoset ska tas upp optimalt bör du se till att fläkten täcker hällen. Fläkten ska monteras rakt över spisen/hällen, inte på sidan om eller bakom.
- Hällen bör helst vara mindre än fläkten, eller maximalt lika stor.
- För att monteringen ska kunna utföras riskfritt och för eventuell framtida service måste monteringsplatsen vara lättillgänglig. Tänk särskilt på detta när det gäller omkringliggande skåp, väggar och så vidare.

Ta bort skyddsfilmen

För att skydda fläktens delar mot transportskador är dessa försedda med en skyddsfilm.

■ Avlägsna skyddsfilmen innan fläktens delar monteras. Du kan dra av den utan några verktyg eller hjälpmedel.

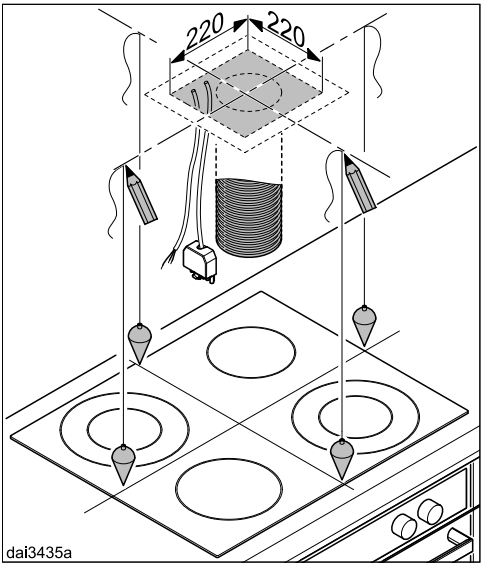

■ Rita två mittlinjer i taket.

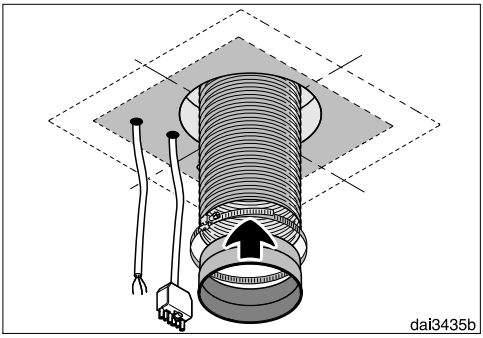

■ Vid frånluftsdrift:

- Lägg en frånluftsledning i taket och dra ut den genom det markerade området. Från taket till frånluftsanslutningen till fläkten behöver du en frånluftsslang som är cirka 700 mm.
- Fäst frånluftsstosen på frånluftsledningen, exempelvis med en flexibel frånluftsslang med en slangklämma (extra tillbehör).

■ Dra en nätkabel, och på produkter med modellbeteckningen ...EXT, en anslutningskabel till den externa fläktmotorn i taket och dra ut den genom det markerade området i taket. Från taket till frånluftsanslutningen till fläkten behöver du en frånluftsslang som är cirka 700 mm.

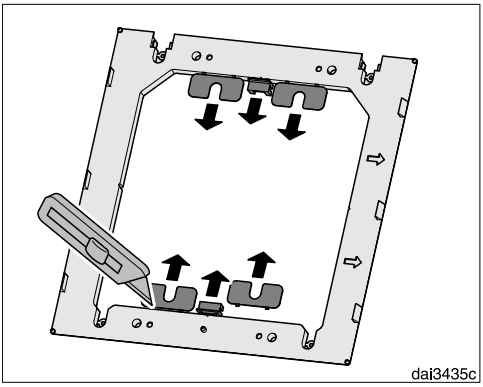

■ Med hjälp av en kniv lossar du de fyra utjämningsremsorna och de båda panelerna från den medföljande distansramen.

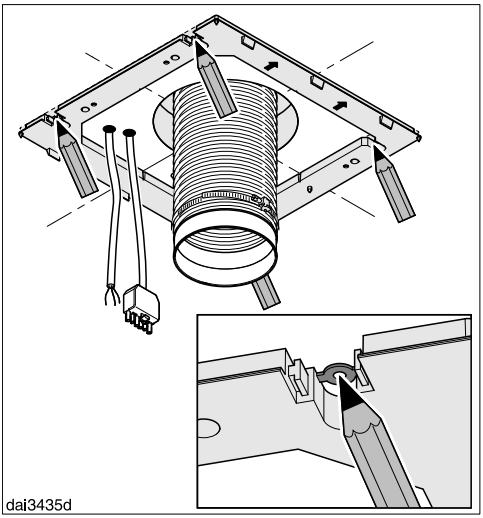

■ Använd distansramen som borrschablon. Lägg den mot taket med pilarna framåt. Rikta den med hjälp av skårorna mot mittlinjerna och markera borrhålen.

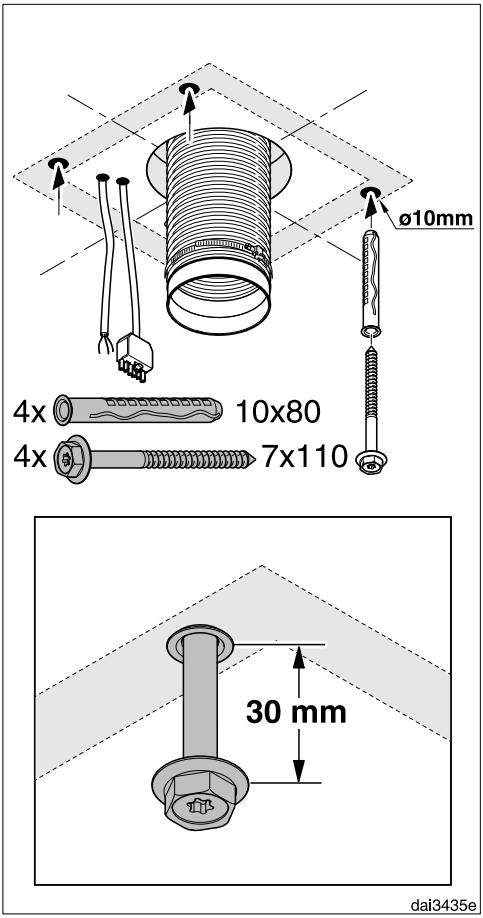

■ Gör fyra borrhål för de medföljande pluggarna, ∅ 10 mm, cirka 115 mm djupt.

■ Stick in pluggarna innan du skruvar i skruvarna. Låt cirka 30 mm av dem sticka ut.

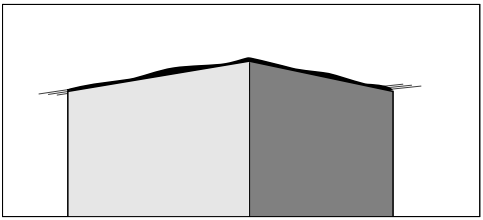

dal3152

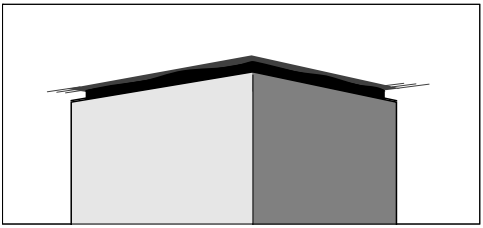

Mellan skorstenen och taket kan du montera en **distansram**. Den kan användas om taket till exempel inte är helt vågrätt eller lite ojämnt eller om du vill åstadkomma en skuggfog mellan tak och skorsten. Fläkten riktas lodrätt med de medföljande utjämningsremsorna.

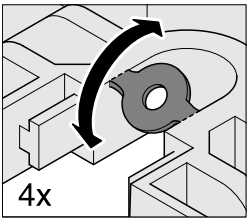

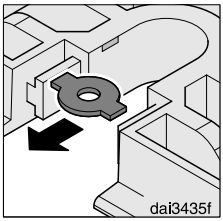

- Om du vill montera fläkten med distansram så lossar du de fyra insatserna från fästhålen.

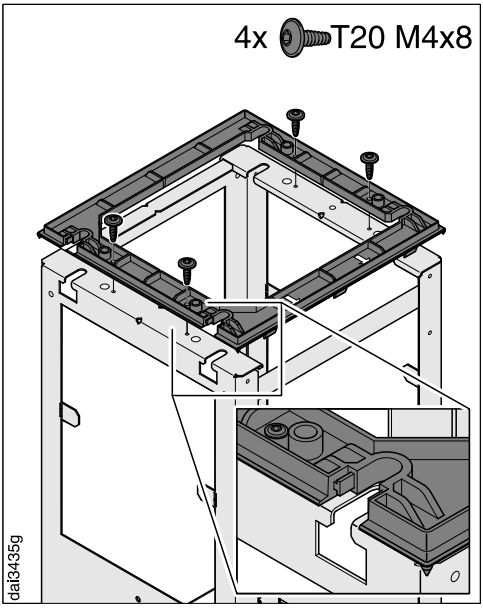

- Montera distansramen på bärramen.

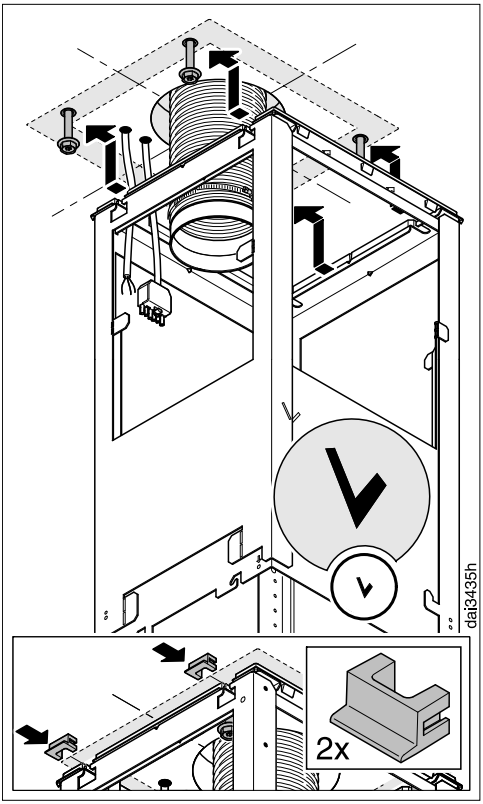

- Häng upp bärramen på de fyra skruvarna. Bokstaven V på bärramen visar vad som är framsida.
- Om du använder en distansram så sätter du de båda panelerna i fästhålen.

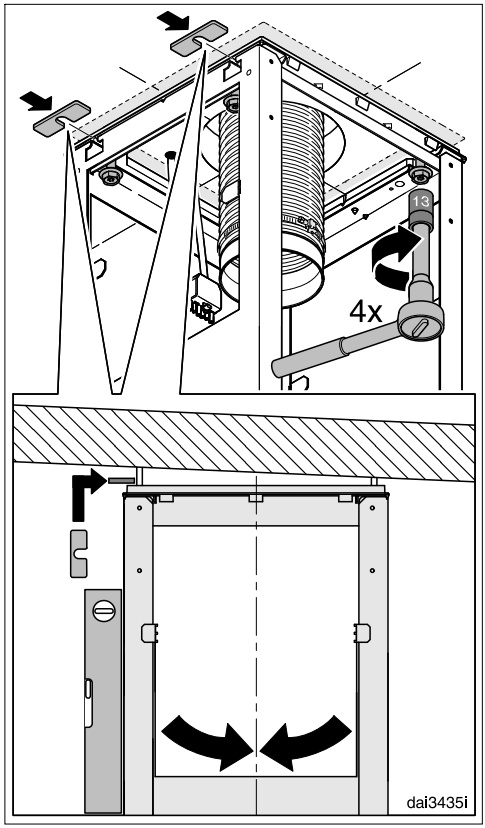

- Rikta bärramen mot mittlinjerna och skruva fast dem.
  För att kunna rikta fläkten lodrätt måste du använda utjämningsremsorna.

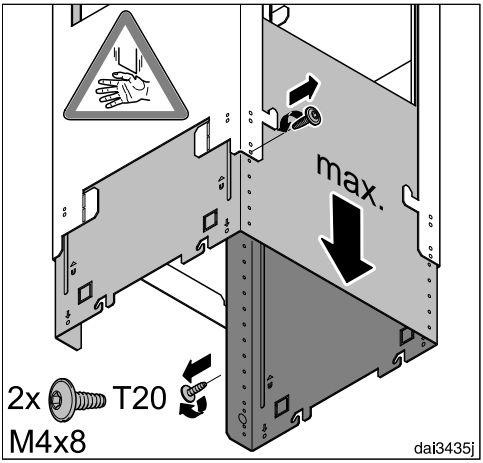

- Håll fast bärramen nedtill, dra ut de båda skruvarna och dra isär ramen till sin fulla längd.
- Dra åt skruvarna igen.

Vid cirkulationsdrift ska ventilationsstosen i ombyggnadssatsen DUI 32 monteras (finns som extra tillbehör).

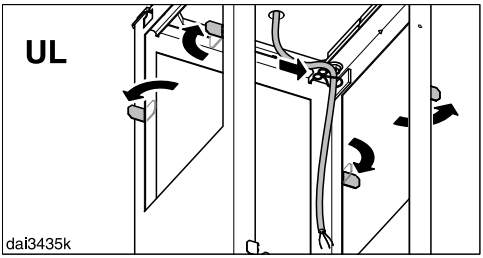

- Böj ut de fyra hållaröglorna på bärramen.
- Dra nätkabeln på insidan av bärramen.

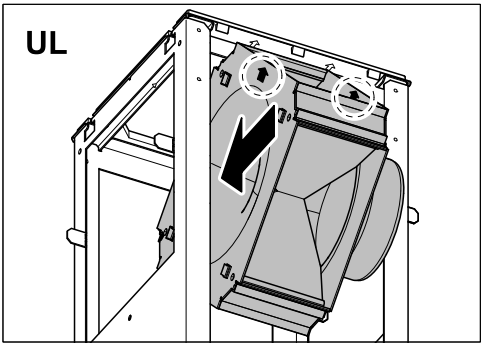

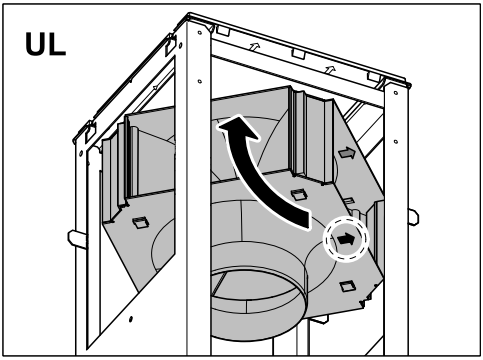

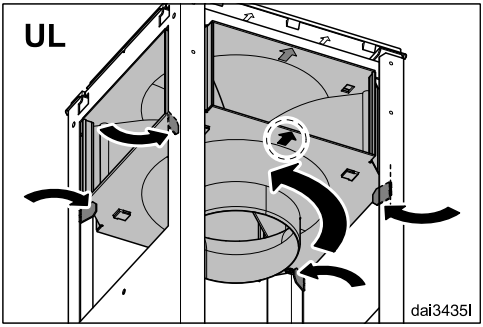

- Sätt in ventilationsstosen enligt anvisningarna. Beakta märkningen på framsidan.
- Böj tillbaka hållaröglorna och böj dem cirka 45 ° inåt så att de håller fast ventilationsstosen.

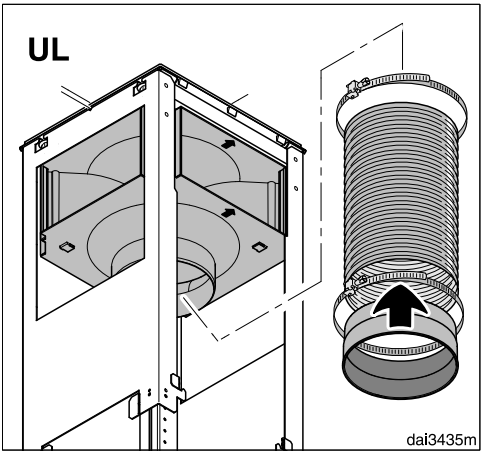

- Fäst frånluftsanslutningen med slangklämman på slangen.
- Fäst sedan slangen på ventilationsstosen.
- Kontrollera att slangen sitter korrekt.

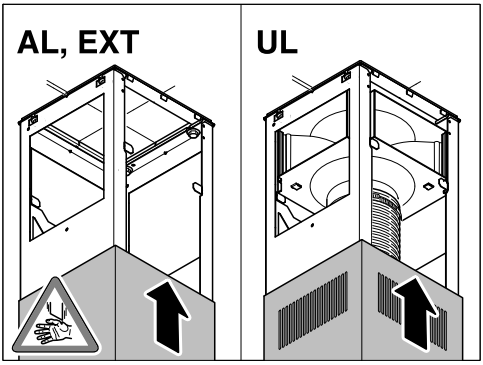

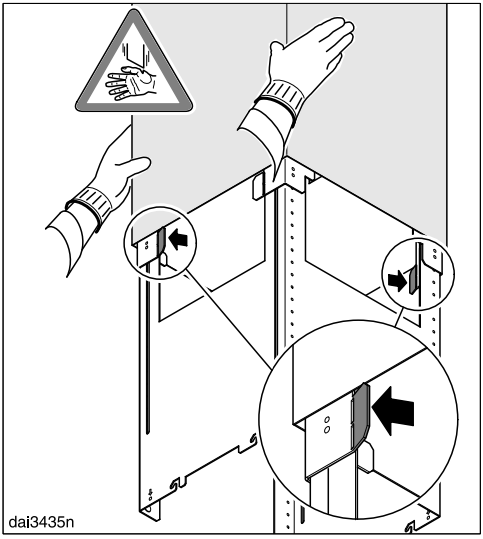

- Skjut nu på teleskopskorstenen på bärramen.
  - Vid frånluftsdrift med frånluftsgaller riktade neråt.
  - Vid cirkulationsdrift med frånluftsgaller riktade uppåt.
- Böj ut de båda hållaröglorna så att teleskopdelen inte halkar ner igen.

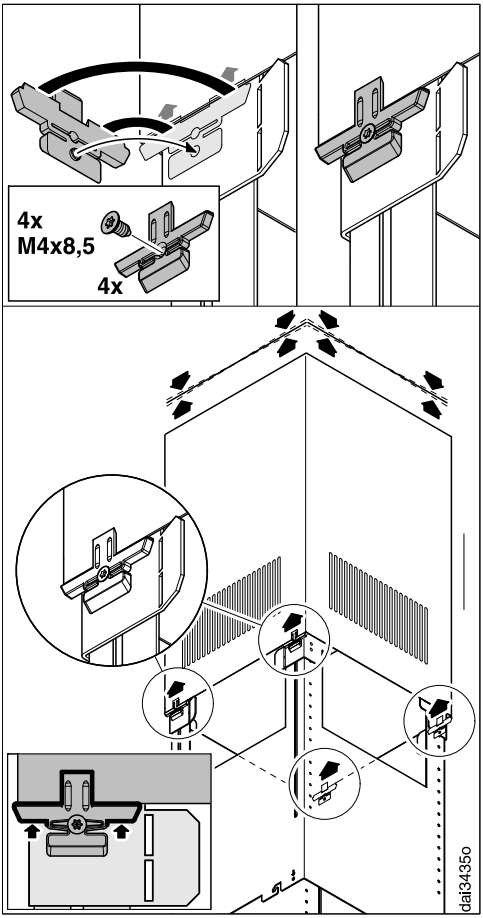

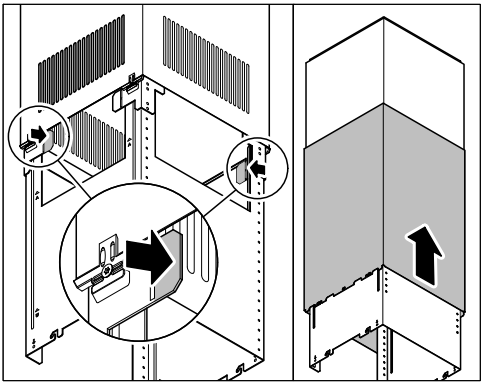

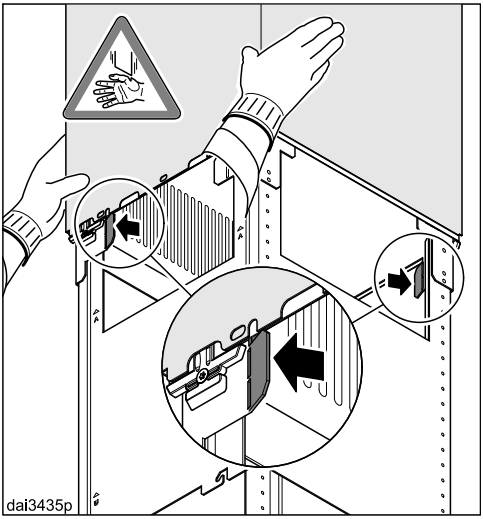

- Sätt in de fyra hållarna till teleskopet. Genom att dra i skruvarna kommer hållarna att spreta utåt och trycka upp teleskopet.

Dra bara fast skruvarna tills överkanten på teleskopet ligger jämnt mot taket eller distansramen.

- Böj sedan tillbaka de båda hållaröglorna igen.
- Skjut sedan på skorstensdelen på teleskopet och böj ut hållaröglorna igen så att inte skorstenen halkar ner igen.

Ett kallrasskydd medföljer fläkten eller är redan monterad i frånluftsstosen (beroende på typ av fläkt).

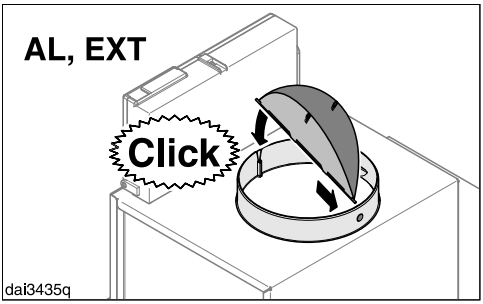

- Frånluftsdriften ska ske med monterat kallrasskydd om inte frånluftssystemet redan är korrekt utrustat. Cirkulationsdriften sker utan kallrasskydd. Om det redan finns ett kallrasskydd så ta bort det.

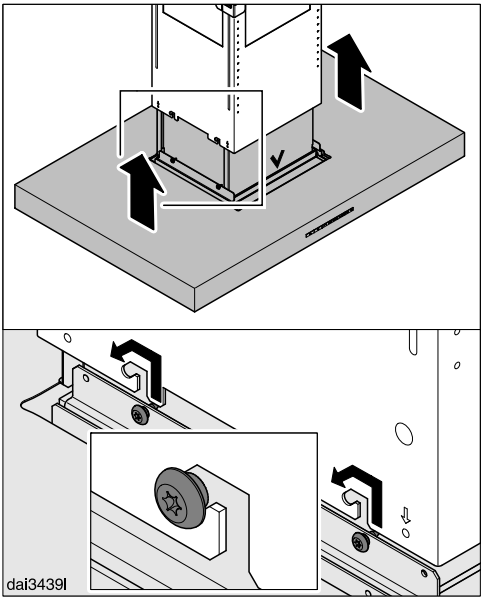

- Häng sedan upp ångskärmen. Se till att manöverdelen är framåt.

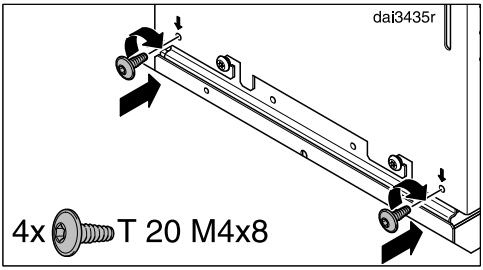

- Fixera ångskärmen med de medföljande skruvarna.

- Bara produkter med modellbeteckning ...EXT/EXTA: Koppla ihop fläkten och den externa fläktmotorn med hjälp av anslutningskabeln.

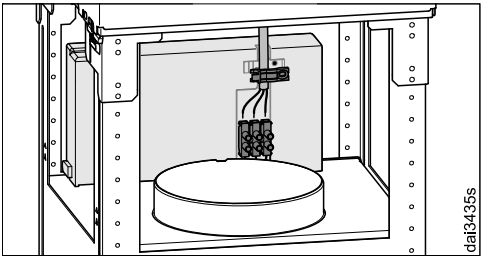

- Anslut nätkabeln. Se avsnittet “El-anslutning”.

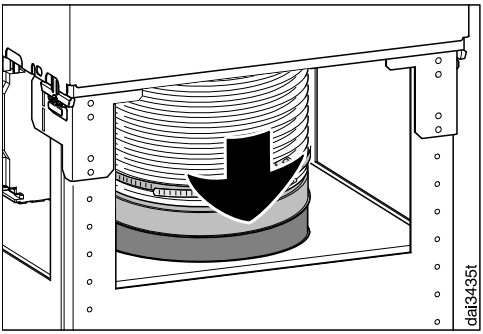

- Sätt fast frånluftsledningen på frånluftsanslutningen.

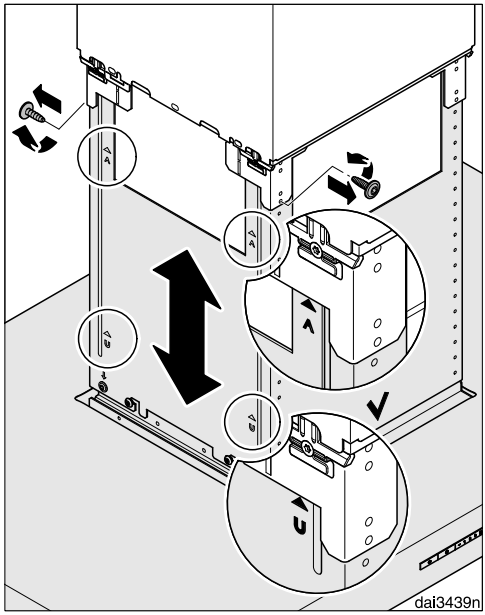

- Dra åt de båda skruvarna på bärramen igen.

Nu kan ångskärmen ställas in på rätt höjd. Beakta möjlig höjd:

- Vid frånluftsdrift: Höj uppåt tills det tar stopp och neråt till markeringen A.
- Vid cirkulationsdrift:höj uppåt till markeringen U och neråt tills det tar stopp.

Beakta anvisningarna i avsnittet “Fläktens mått”. Säkerhetsavståndet mellan spis/häll och fläkt får inte underskridas.

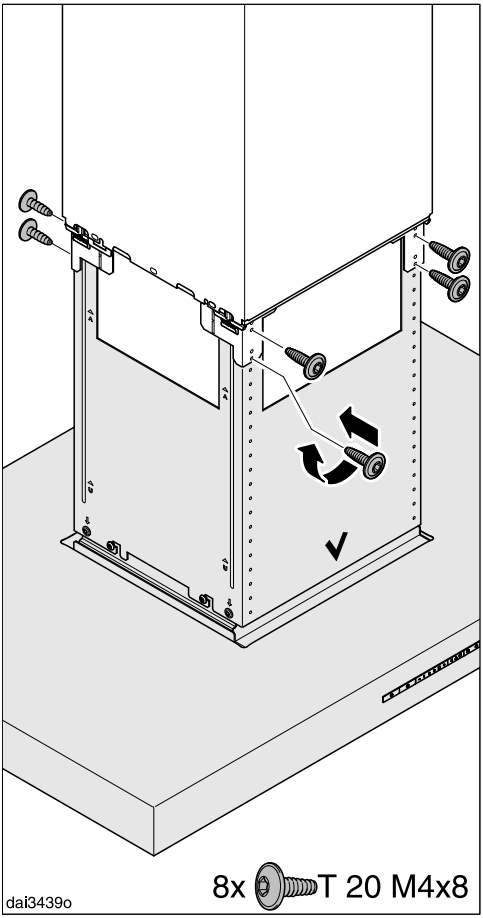

- Höj upp ångskärmen till önskad höjd och skruva fast den.

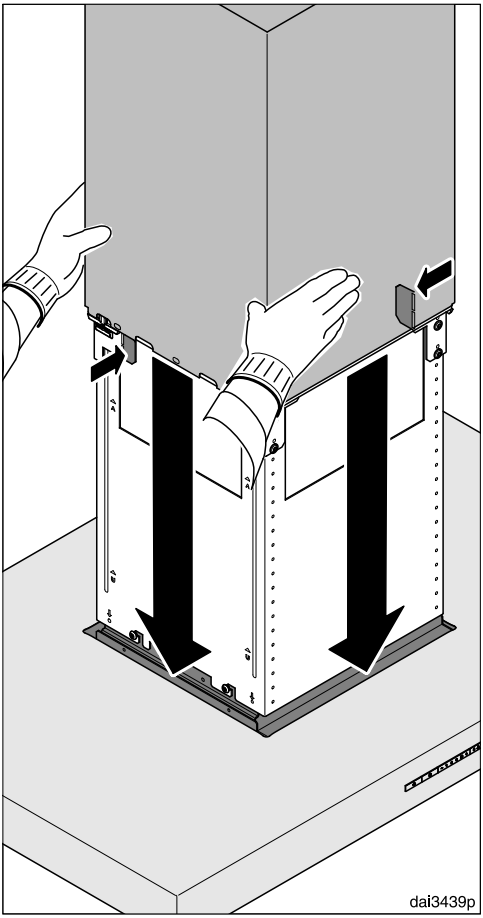

- Håll fast skorstenen, böj tillbaka hållaröglorna och sänk den försiktigt.

Skorstenen kommer att hamna i ursågningarna i ångskärmen.

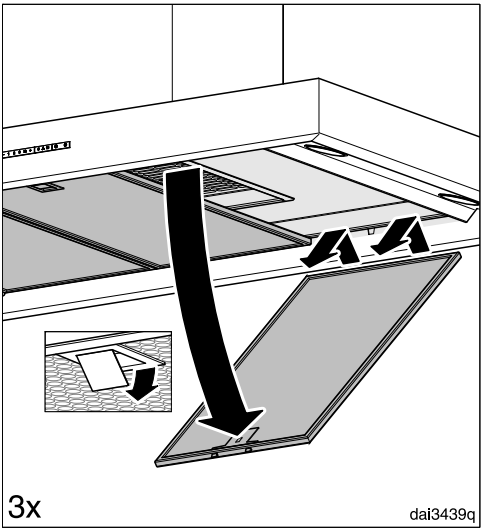

■ Ta ut fettfiltren ur fläkten.

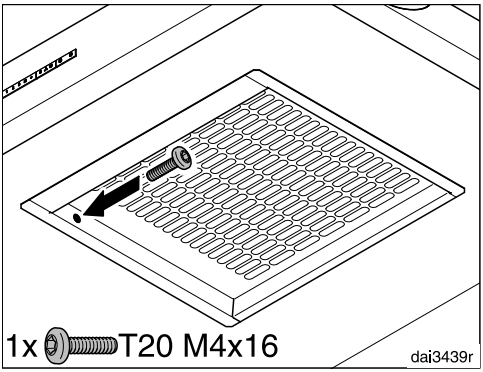

■ Skruva fast säkringsskruven på insidan.

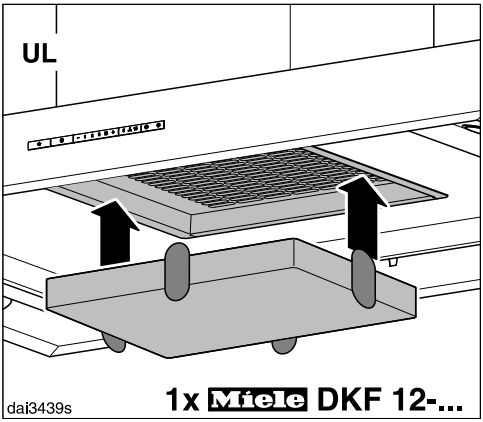

■ På fläktar med cirkulationsdrift sätter du in ett kolfilter.

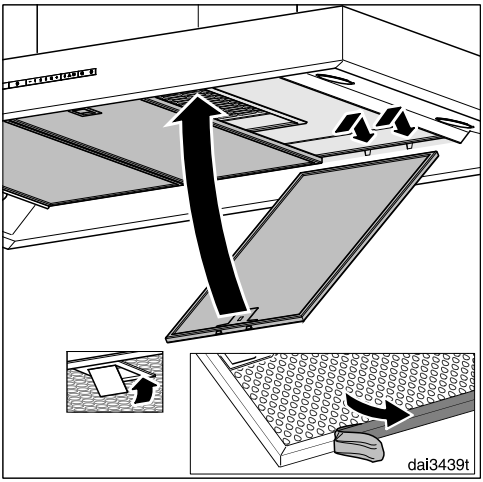

■ Dra av skyddsfilmen från fettfiltren.

■ Sätt tillbaka fettfiltren.

Frånluftsledning

⚠ Under vissa omständigheter uppstår risk för förgiftning. Detta gäller särskilt om fläkten används samtidigt som värmekällor som är beroende av rumsluften.

Se avsnittet “Säkerhetsanvisningar och varningar”.

Kontrollera med behörig sotare att frånluftsanslutningen är rätt utförd för att eliminera fara.

Använd endast glatta rör eller flexibla frånluftsslangar av godkänt icke brännbart material till frånluftsledningen.

Använd en stabil frånluftsledning för fläktar med modellbeteckningen ... EXT/EXTA. Den externa fläktmotorn kan få ett undertryck som kan leda till att frånluftsledningen deformeras.

Tänk på följande för att få största möjliga lufteffekt och lågt brus:

- Frånluftsledningens diameter får inte vara mindre än genomsnittet på frånluftsanslutningen (se avsnittet “Fläktens mått”). Detta gäller särskilt vid användning av platta kanaler.
- Frånluftsledningen måste vara så kort och rak som möjligt.
- Använd endast böjar med stor radie.
- Frånluftsledningen får inte vikas eller tryckas ihop.
- Alla anslutningar måste sitta fast och vara täta.
- Om frånluftsledningen har luckor så måste dessa öppnas när fläkten kopplas in.

Tänk på att allt som påverkar luftflödet negativt minskar effekten och höjer ljudnivån.

Ventilationskanal

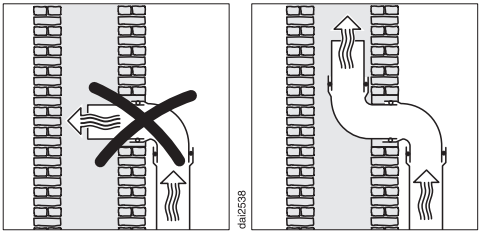

Om frånluften ska ledas in i en ventilationskanal måste genomföringsröret ligga i ventilationsriktningen.

Om ventilationskanalen används av flera fläktenheter måste dess tvärsnitt vara tillräckligt stort.

Kallrasskydd

- Använd ett kallrasskydd i frånluftssystemet.

Ett kallrasskydd ser till att det inte sker ett oönskat luftutbyte mellan rums- och ytterluft när fläkten är avstängd.

Om frånluften leds ut utomhus rekommenderar vi att installera ett Miele-teleskoprör eller en Miele-takgenomföring (extra tillbehör). Du har ett integrerat kallrasskydd.

Om inte ditt frånluftssystem har ett kallrasskydd, så kan det kallrasskydd som medföljer fläkten användas.

Kallrasskyddet sätts in i fläktens frånluftsanslutning.

Kondensvatten

Om frånluftledningen till exempel dras genom svala rum eller vindar kan det bildas kondensvatten i frånluftsledningen på grund av temperaturskillnader. Isolera frånluftsledningen för att minska temperaturskillnader.

Om frånluftsledningen dras vågrätt måste en lutning på minst 1 cm per meter hållas. Lutningen förhindrar att eventuellt kondensvatten rinner in i fläkten.

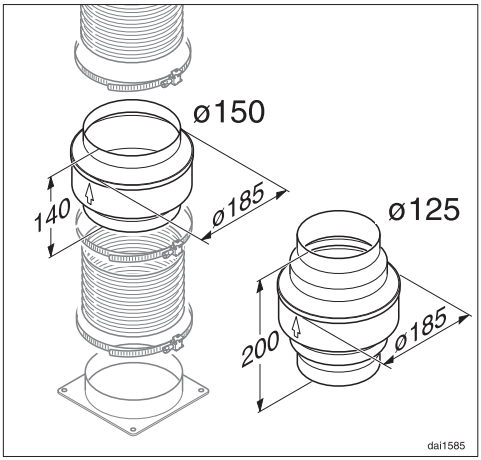

Förutom isoleringen av frånluftsledningen rekommenderar vi att en kondensvattenspärr installeras, som tar upp och förångar kondensvattnet.

Kondensvattenspärrar finns att köpa som extra tillbehör för frånluftsledningar med en diameter på 125 mm eller 150 mm.

Kondensvattenspärren måste installeras lodrätt så nära över fläktens utblåsningsanslutning som möjligt. Pilen på höljet visar utblåsningsriktningen.

För fläktar som är förberedda för anslutning till en extern fläktmotor (modellbeteckning ...EXT/EXTA), är kondensvattenspärren integrerad i fläkten.

Miele övertar inget produktansvar för funktionsfel eller skador som orsakats av en otillräcklig frånluftsledning.

Ljuddämpare

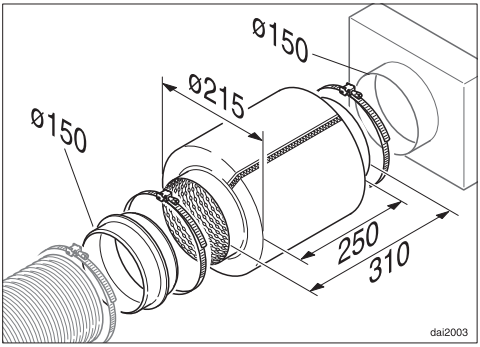

Som extra ljuddämpning kan en ljuddämpare installeras i frånluftsledningen (extra tillbehör).

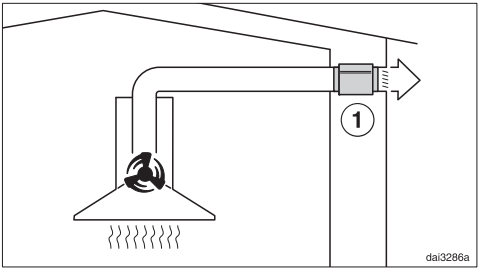

Under frånluftsdrift reducerar ljuddämparen såväl fläktljud utåt som ljud utifrån som tränger in i köket via frånluftsledningen (till exempel ljud från gatan). Ljuddämparen ska placeras så nära framför frånluftsutsläppet ① som möjligt.

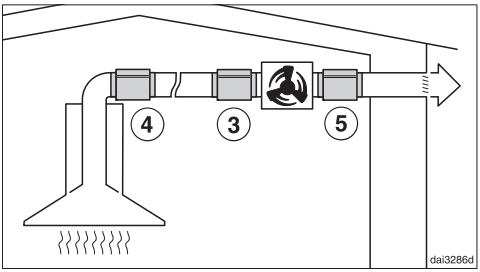

Under drift med en extern fläkt kan fläktljuden utåt och i köket minimeras. Om ljuddämparen placeras framför den externa fläkten ③ så minskar ljuden i köket. Vid en lång frånluftsledning måste ljuddämparen placeras på fläktens frånluftsanslutning ④.
Vid en extern fläkt som är monterad i huset reduceras ljuden utåt genom placering av ljuddämparen bakom den externa fläkten ⑤.

Elanslutning

⚠ Ej fackmässigt utförda installations-, underhålls- eller reparationsarbeten kan medföra avsevärda risker för användaren, för vilka tillverkaren inte ansvarar.
Eftersom det av säkerhetsskäl är mycket viktigt att gällande installationsnormer och föreskrifter följs noggrant ska elinstallationen utföras av en behörig fackman.

Fläkten får bara anslutas till ett eluttag som är jordat och installerat enligt gällande föreskrifter.
Elanslutningen måste utföras enligt gällande föreskrifter.

För ökad säkerhet rekommenderas jordfelsbrytare med 30 mA brytström.

Anslutningen på installationsplatsen måste vara jordad eller installerad enligt gällande föreskrifter. Som frånkopplingsdon gäller en tillgänglig strömbrytare med ett kontaktavstånd på minst 3 mm. Till detta hör skyddssäkring för strömbrytare, säkringar och kontaktorer (EN 60335).

Erforderliga anslutningsdata framgår av typskylten (se avsnittet “Miele service och garanti”). Kontrollera att dessa data angående spänning och frekvens överensstämmer med dem som gäller för elnätet på installationsplatsen.

Om en flexibel anslutningsledning används för anslutning till elnätet så måste de enskilda ledningarna ha ett tvärsnitt på mellan 0,75 mm² och 1,5 mm².

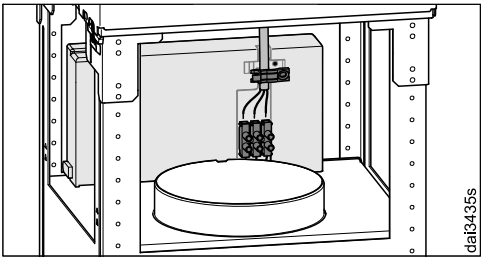

För en korrekt anslutning måste den befintliga dragavlastningen användas.

Tekniska data

Fläktmotor*	105 W
Hällbelysning	4 x 3 W
Total anslutningseffekt *	117 W
Nätspänning, frekvens	AC 230 V, 50 Hz
Säkring	10 A
Vikt	
DA 4208 D	34 kg
DA 4208 D EXTA	31 kg

*Modellbeteckning ...EXTA: Fläktens anslutningseffekt är beroende av vilken extern fläktmotor som är ansluten.
Längd på anslutningskabeln till den externa fläktmotorn: 1,9 m

Wifi-modul

Frekvensband	2,400–2,4835 GHz
Maximal sändningseffekt	< 100 mW

Extra tillbehör för cirkulationsdrift

Ombyggnadssats DUI 32 och ett kolfilter DKF 12-P eller DKF 12-R (återanvändbart)

Konformitetsdeklaration

Härmed deklarerar Miele att denna fläkt uppfyller kraven i direktivet 2014/53/EU.

EU-konformitetsdeklarationens fulla text finns tillgänglig på www.miele.se under “Nedladdningsbara filer” på respektive produktsida.

För bruksanvisningar, service och information går du till Produktinformation under Kundservice på www.miele.se. Ange produktens namn eller serienummer.

Anvisningar för jämförande tvättester

Fastställande av energieffektivitet måste göras i frånluftsdrift. Vid leverans är fläkten inställd på cirkulationsdrift. Deaktivera drifttidsräknaren för kolfiltret för att ställa om till frånluftsdrift (se “Första idrifttagning”).

Datablad för köksfläktar för hushållsbruk

enligt förordning (EU) nr. 65/2014 och förordning (EU) nr. 66/2014

MIELE	
Modellbeteckning	DA 4208 D PURISTIC PLUS
Årlig energiförbrukning ($AEC_{fläkt}$)	29,9 kWh/år
Energieffektivitetsklass	A++
Energieffektivitetsindex ($EEI_{fläkt}$)	36,2
Flödesdynamisk effektivitet ($FDE_{fläkt}$)	41,0
Flödesdynamisk klass	
A (effektivast) till G (minst effektiv)	A
Belysningseffektivitet ($LE_{fläkt}$)	68,3 lx/W
Belysningseffektivitetsklass	
A (effektivast) till G (minst effektiv)	A
Fettfiltreringseffektivitet	95,1%
Fettfiltreringseffektivitetsklass	
A (effektivast) till G (minst effektiv)	A
Uppmätt luftflödesvärde vid bästa effektivitetspunkt	424,3 m^3/h
Luftflöde vid minimihastighet	200 m^3/h
Luftflöde vid minimihastighet	450 m^3/h
Luftflöde intensiv- eller boostinställning	720 m^3/h
Max luftflöde (Q_{max})	720 m^3/h
Uppmätt lufttryck vid bästa effektivitetspunkt	382 Pa
A-viktade ljudeffektutsläpp, vid minimihastighet	36 dB
A-viktade ljudeffektutsläpp, vid maxhastighet	54 dB
Luftburet akustiskt buller för A-viktade ljudeffektutsläpp vid minimi- och maximihastighet	65 dB
Uppmätt elektrisk ineffekt vid bästa effektivitetspunkt	110,0 W
effektförbrukningen i frånläge (P_o)	W
Effektförbrukning i standby-läge (P_s)	0,35 W
Märkeffekt för belysningssystemet	12,0 W
Genomsnittlig belysning över kokytan	820 lx
Tidsökningsfaktor	0,5

Tekniska data

Datablad för köksfläktar för hushållsbruk

enligt förordning (EU) nr. 65/2014 och förordning (EU) nr. 66/2014

MIELE	
Modellbeteckning	DA 4208 D EXTA Puristic Plus
Årlig energiförbrukning ($AEC_{fläkt}$)	106,7 kWh/år
Energieffektivitetsklass	C
Energieffektivitetsindex ($EEI_{fläkt}$)	70,7
Flödesdynamisk effektivitet ($FDE_{fläkt}$)	23,8
Flödesdynamisk klass	
A (effektivast) till G (minst effektiv)	B
Belysningseffektivitet ($LE_{fläkt}$)	68,3 lx/W
Belysningseffektivitetsklass	
A (effektivast) till G (minst effektiv)	A
Fettfiltreringseffektivitet	95,1%
Fettfiltreringseffektivitetsklass	
A (effektivast) till G (minst effektiv)	A
Uppmätt luftflödesvärde vid bästa effektivitetspunkt	494,5 m^3/h
Luftflöde vid minimihastighet	330 m^3/h
Luftflöde vid minimihastighet	615 m^3/h
Luftflöde intensiv- eller boostinställning	830 m^3/h
Max luftflöde (Q_{max})	830 m^3/h
Uppmätt lufttryck vid bästa effektivitetspunkt	408 Pa
A-viktade ljudeffektutsläpp, vid minimihastighet	46 dB
A-viktade ljudeffektutsläpp, vid maxhastighet	61 dB
Luftburet akustiskt buller för A-viktade ljudeffektutsläpp vid minimi- och maximihastighet	69 dB
Uppmätt elektrisk ineffekt vid bästa effektivitetspunkt	234,4 W
effektförbrukningen i frånläge (P_o)	W
Effektförbrukning i standby-läge (P_s)	0,35 W
Märkeffekt för belysningssystemet	12,0 W
Genomsnittlig belysning över kokytan	820 lx
Tidsökningsfaktor	1,1

Dessa värden har fastställts i kombination med den externa fläktmotorn Miele ABLG 202.

Miele AB
Industrivägen 20, Box 1397
171 27 Solna

Tel / Serviceanmälan:
08-562 29 000

www.miele.se

Tyskland
Miele & Cie. KG
Carl-Miele-Straße 29
33332 Gütersloh

Miele

DA 4208 D, DA 4208 D EXTA

sv-SE

M.-Nr. 12 262 570 / 00