CPR215S

Produktgrupp	Inbyggnadslåda
Kommersiell höjd	14 cm
Typ	Värmelåda

Estetisk linje

Estetik	Musa	**Frontpanel**	Helglas
Färg	Silver	**Logga**	Stansad
Finish	Glas	**Position av logo**	Internt
Material	Glas		

Kommandon

Typ av kontroller	Vred	**Kontrollvred**	Standard
Typ av temperaturkontroll	Elektro-mekanisk	**Färg på kontroller**	Rostfritt stål liknande
Antal kontroller	1		

Program / funktioner

Upptining	Ja
Jäsning	Ja
Koppvärmare	Ja
Varmhållning	Ja
Tallriksvärmare	Ja
Återuppvärmning	Ja

Teknisk specifikation

Öppningsmekanik	Push-pull	**Kapacitet**	21 l
Material i botten	Rostfritt stål	**Typ av uppvärmning**	Ventilerad
Maxvikt ovanpå låda	15 kg		

Maxvikt i lådan	85 kg	**Medföljande tillbehör**	Anti-glidmatta i silikon

Elektrisk anslutning

Typ av kontakt	(F;E) Eurokontakt	**Strömstyrka (V)**	220-240 V
Nominell effekt	400 W	**Frekvens (Hz)**	50-60 Hz
Spänning	2 A		

Logistisk information

Bredd (mm)	597 mm	**Produktens höjd (mm)**	135 mm
Djup (mm)	538 mm		

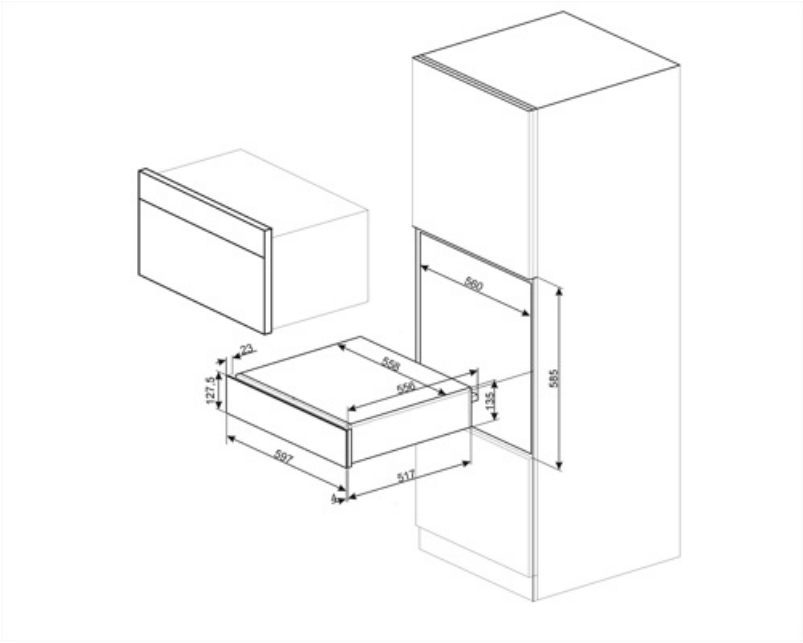

Kompatibela Tillbehör

KITCABLE90UK

Kabel med IEC-kontakt och brittisk kontakt