SIEMENS

iQ500, Vägghängd köksfläkt, 90 cm, Mattsvart
LC97BDN60

Made in Germany

- ✓ iQdrive-motor: Kraftfull utsugning med låg ljudnivå för en tyst och effektiv matlagningsupplevelse.
- ✓ Intelligent automatisk fläkt: justerar automatiskt utsuget baserat på hällens inställningar.
- ✓ LED-ljus: Ljusstark, klar belysning med justerbar färgtemperatur.
- ✓ touchControl: Snabb, enkel och okomplicerad användning.
- ✓ Svart matt finish: Modern yta med färre synliga fingeravtryck.

Extra tillbehör

LZ11FBB16 :
LZ11FBI16 :
LZ11FBK62 Skorstensförlängning vägg 1m

Beskrivning

Tekniska data

Konstruktion: ..... Vägghängd
Anslutningskabelns längd: ..... 130 cm
Höjd: ..... 60 mm
Minsta avstånd till elektrisk häll: ..... 550 mm
Minsta avstånd till gashäll: ..... 650 mm
Nettovikt: ..... 13.9 kg
Typ av reglage: ..... Elektronisk
Antal hastighetsinställningar: ..... 3 lägen + intensivläge
Max kapacitet: ..... 399 m³/h
Boost position utgång (recirkulation): ..... 677.0 m³/h
Max luftflöde recirkulation: ..... 410 m³/h
Luftflöde, intensivläge: ..... 699 m³/h
Max luftflöde: ..... 399 m³/h
Antal lampor: 2
Ljudnivå, dB: ..... 56 dB(A) re 1pW
Diameter på luftutlopp: ..... 150 mm
Material för fettfilter: ..... Tvättbart rostfritt stål
EAN kod: 4242003976326
Anslutningseffekt: ..... 115 W
Spänning: ..... 220-240 V
Frekvens: ..... 50; 60 Hz
Elkontakt: ..... Jordad stickkontakt
Typ av installation: ..... Väggmonterad

4 242003 976326

SIEMENS

iQ500, Vägghängd köksfläkt, 90 cm, Mattsvart
LC97BDN60

Beskrivning

Design:
- Vägghängd
- För frånluft eller kolfilterdrift

Huvudfunktioner:
- Effektiv och tyst iQdrive motor
- 2 x LED 3W med Justerbar färgtemperatur
- softLight ger behagligt sken - belysningen tänds och släcks gradvis : belysningen tänds och släcks utan problem.
- Dimmer : ljusstyrkan på lamporna kan justeras.
- Färgnyans: 3500 K
- Ljusstyrka: 461 lux
- 3 fettfilter av metall.

Komfort:
- glas frontpanel med integrerad kontroll för enkel användning
- Elektronisk styrning via touchControl, bakgrundsbelyst
- 3 hastigheter och intensivläge
- Automatisk återställning från intensiv till normal inställning efter 6 min
- Eftergångsautomatik, 10 minuter

Digitala funktioner:
- Home Connect: styr, övervaka och ställ in inställningar för din köksfläkt via smartphone eller surfplatta (endast i länder där Home Connect-tjänsten är tillgänglig)
- Fläkten kan styras från häll: aktiverar automatiskt fläkten när du lagar mat, tack vare WiFi-anslutningen mellan fläkten och den passande hällen.
- Intelligent hood automatic: Köksfläkten anpassar automatiskt fläkthastigheten tack vare att hällen kontinuerligt tillhandahåller information om matlagningen (fungerar med alla nuvarande induktionshällar med touchSlider; för andra Home Connect-hällar kan köksfläkten styras direkt från hällen, förutsatt att ett anslutet Home Connect-konto finns tillgängligt).
- Röststyrning t.ex. via Google Assistant eller Amazon Alexa (endast i länder där denna tjänst är tillgänglig)
- Effektprofiler: välj mellan standard-, effekt- eller tyst profil för att öka utsuget eller minska fläktljudet via Home Connect App
- LED-lampa med justerbar ljustemperatur: Gör att du kan anpassa ljustemperaturen efter dina önskemål via Home Connect App
- Indikator för mättnad, inställnings- och återställningsfunktion för fettfilter och luktfilter tillgänglig via Home Connect-appen.
- Eftergångsfunktion: tillgänglig via Home Connect App
- Intervall funktion: tillgänglig via Home Connect App
- Home Connect-funktionaliteten kan utökas genom att integrera många applikationer från externa samarbetspartners
- Uppdateringsbar produkt (tillgänglig med anslutet Home Connect-konto): se till att produkten alltid är uppdaterad med den senaste programvaran.

Rengöring:
- Lätt att rengöra, släta ytor och material.
- Metallfettfilter diskmaskinssäkert
- Behandlade ytor för mindre känslighet för fingeravtryck

Frånluftsläge:
- Enligt EN 61591 och EN/ IEC 60704-2-13 kan din produkt uppnå följande värden i frånluftsläge: Läge 1: kapacitet 242 m3/t; ljudnivå 43 dB (A) re1pW Läge 2: kapacitet 335 m3/t; ljudnivå 51 dB (A) re1pW Läge 3: kapacitet 399 m3/t; ljudnivå 56 dB (A) re1pW Intensivläge 1: kapacitet 699 m3/t; ljudnivå 68 dB (A) re1pW
- Energiklass: A++ (på en skala från A++ till E)
- Normal förbrukning: 24.5 kWh/år*
- Fläktens energiklass: A
- Belysningens energiklass: A
- Fettfiltrets energiklass: B

Recirkulationsläge:
- För recirkulationsdrift behövs Long-life Clean Air recirkulationssats (tillbehör)
- Long-life Clean Air-luktfilter absorberar starka lukter, såsom fisk, samt pollen. Livslängden kan förlängas upp till fyra gånger genom att fräscha upp filtret i ugnen.
- Enligt EN 61591 och EN/IEC 60704-2-13 kan din apparat uppnå följande värden i recirkulationsläge med Long-life Clean Air-recirkulationssats (finns som tillval):
- Läge 1: kapacitet 239 m3/t; Ljudnivå 50 dB(A) re1pW
- Läge 2: kapacitet 334 m3/t; Ljudnivå 59 dB(A) re1pW
- Läge 3: kapacitet 410 m3/t; Ljudnivå 64 dB(A) re1pW
- Intensivläge 1: kapacitet 677 m3/t; Ljudnivå 73 dB (A) re1pW

Teknisk information and hållbarhet:
- Förbrukningsdata:
- Anslutningseffekt: 115 W
- Spänning: 220 - 240 V
- Tillverkad i Tyskland: producerad på en CO2-neutral produktionsanläggning
- Marknadens mest effektiva fläktteknik
- Tillgängligt Clean Air-luktfilter med upp till 4 gånger längre livslängd

Planerings- och installationsinformation:
- Lättare montering tack vare den enkla installationsmetoden
- Dimensioner frånluft (HxBxD): 635-895 x 898 x 500 mm
- Mått (HxBxD): 803-1080 x 898 x 500 mm
- Diameter rör Ø 150 mm
- Anslutningskabel 1.3 m

SIEMENS

iQ500, Vägghängd köksfläkt, 90 cm, Mattsvart
LC97BDN60

Måttskisser

Mått i mm

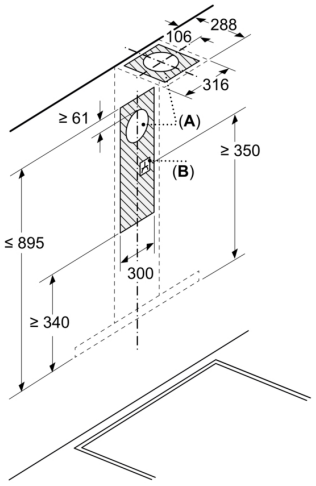

A: Evakuering

B: Elanslutning

Mått i mm
Vägginstallation med skorsten

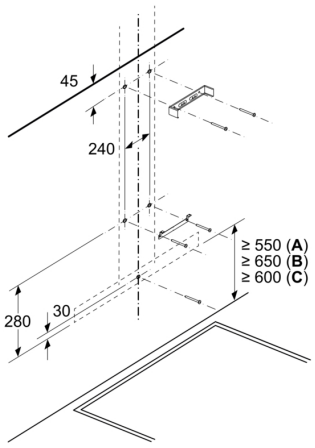

A: El

B: Gas - från grytgallrets överkant

C: El - för Australien och Nya Zeeland

Mått i mm
Enheten är i evakureringsläge

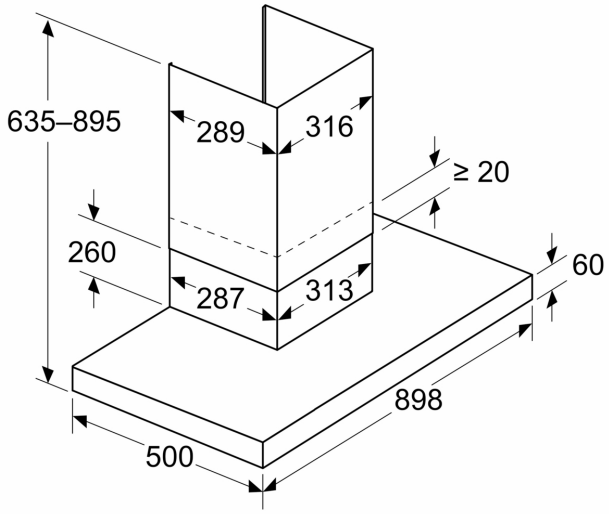

Mått i mm
Luftcirkulationsvy

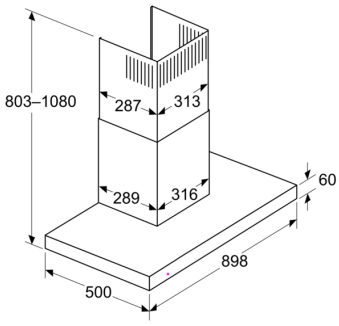

Cirkulationsläge med luftcirkulationssats (luftcirkulationssatsen finns bara som separat tillbehör)

SIEMENS

Måttskisser
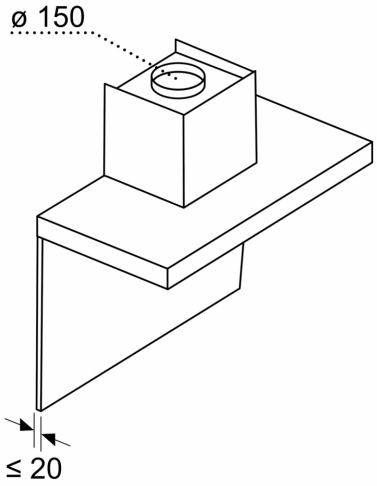
Mått i mm
Väggpaneldjup