SIEMENS

iQ300, Inbyggnadsfläkt för skåp eller kåpa, 53 cm, Silvermetallic LB55566

D A+++ ↑ D

Made in Germany

Extra tillbehör

LZ73050	Kolfilter, standard
LZ74020	Tillbehör för inst. i stor fläktkåpa

Köksfläkt för inbyggnad passar diskret i ditt kök.

- ✓ LED Belysning: Ljusstyrka för inspirerat och problemfritt matlagande
- ✓ LED-lamporna ger dig optimal belysning under matlagningen.
- ✓ 15 års tillgänglighet av reservdelar: Uthållig drift av produkterna.

Beskrivning

Tekniska data

Konstruktion: ..... Built-in/Built-under
Anslutningskabelns längd: ..... 130 cm
Nischmått (H x B x D): ..... 215mm x 500.0mm x 350mm mm
Höjd: ..... 215 mm
Minsta avstånd till elektrisk häll: ..... 650 mm
Minsta avstånd till gashäll: ..... 650 mm
Nettovikt: ..... 7.3 kg
Typ av reglage: ..... Mekanisk
Antal hastighetsinställningar: ..... 3 lägen + intensivläge
Max kapacitet: ..... 460 m³/h
Boost position utgång (recirkulation): ..... 346.0 m³/h
Max luftflöde recirkulation: ..... 302 m³/h
Max luftflöde: ..... 460 m³/h
Antal lampor: 2
Ljudnivå, dB: ..... 63 dB(A) re 1pW
Diameter på luftutlopp: ..... 150 mm
Material för fettfilter: ..... Tvättbart aluminium
EAN kod: 4242003979297
Anslutningseffekt: ..... 206 W
Säkringsskydd: ..... 10 A
Spänning: ..... 220-240 V
Frekvens: ..... 50 Hz
Elkontakt: ..... Jordad stickkontakt
Typ av installation: ..... Integrerad

4 242003 979297

SIEMENS

iQ300, Inbyggnadsfläkt för skåp eller kåpa, 53 cm, Silvermetallic LB55566

Beskrivning

Design:
- Inbyggnadsfläkt, 53 cm
- För förberedda skåp samt inbyggnad över köksöar
- För frånluft eller kolfilterdrift

Huvudfunktioner:
- Kondensatormotor
- Belysning: 2 st LED
- Färgnyans: 3500 K
- Ljusstyrka: 438 lux
- 2 fettfilter av metall.

Komfort:
- Skjutreglage
- 3 hastigheter och intensivläge

Rengöring:
- Metallfettfilter diskmaskinssäkert

Prestanda frånluft:
- Enligt EN 61591 och EN/ IEC 60704-2-13 kan din produkt uppnå följande värden i frånluftsläge: Läge 1: kapacitet 224 m3/t; ljudnivå 46 dB (A) re1pW Läge 2: kapacitet 365 m3/t; ljudnivå 57 dB (A) re1pW Läge 3: kapacitet 460 m3/t; ljudnivå 63 dB (A) re1pW Intensivläge 1: kapacitet 604 m3/t; ljudnivå 68 dB (A) re1pW
- Energiklass: D (på en skala från A++ till E)
- Normal förbrukning: 89.4 kWh/år*
- Fläktens energiklass: D
- Belysningens energiklass: A
- Fettfiltrets energiklass: B

Prestanda Recirkulation:
- Kolfilter finns som tillbehör
- Enligt EN 61591 och EN/ IEC 60704-2-13 kan din produkt uppnå följande värden i recirkulationsläge med standard recirkulationssats (finns som extra tillbehör): Läge 1: kapacitet 150 m3/t; ljudnivå 56 dB (A) re1pW Läge 2: kapacitet 248 m3/t; ljudnivå 67 dB (A) re1pW) Läge 3: kapacitet 302 m3/t ; ljudnivå 71 dB (A) re1pW) Intensivläge 1: kapacitet 346 m3/t; ljudnivå 73 dB (A) re1pW)

Teknisk information:
- Förbrukningsdata:
- Anslutningseffekt: 206 W
- Spänning: 220 - 240 V
- Tillverkad i Tyskland

Planerings- och installationsinformation:
- Dimensioner (HxBxD): 215 x 530 x 380 mm
- Mått för inbyggnad (HxBxD): 215 x 500 x 350 mm
- Anslutningskabel 1.3 m
- Diameter rör Ø 150 mm

SIEMENS

iQ300, Inbyggnadsfläkt för skåp eller kåpa, 53 cm, Silvermetallic LB55566

Måttskisser

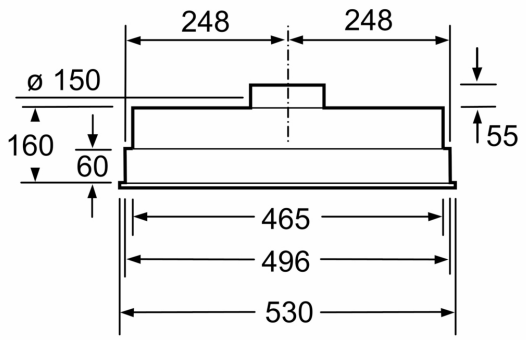

Mått i mm

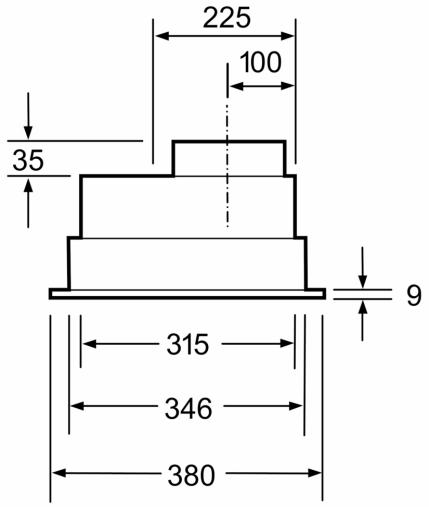

Mått i mm

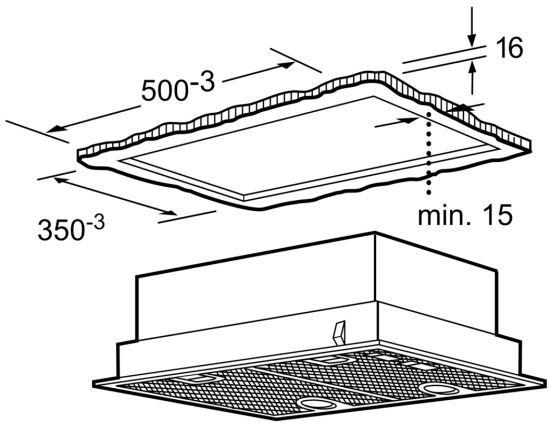

Mått i mm

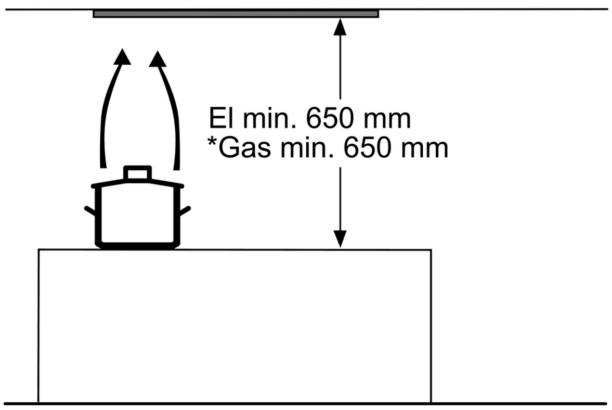

* från gashällens galler

Mått i mm