# Serie 2, Tvättmaskin, frontmatad, 7 kg, max. 1400 varv/min WGE02400SN

## En mycket tyst tvättmaskin med SilentPower Drive och ActiveWater Plus.

- **Energiklass A**: Tvätta med bästa energiklassen.
- **ActiveWater Plus**: anpassar vattenförbrukningen efter tvättmängden.
- **Speed Perfect**: Helt rent på upp till 65 % kortare tid.
- **Reload-funktion**: Glömde du lägga in något? Lägg enkelt in det under tvätten.
- **SilentPowerDrive**: med 10 års motorgaranti.

**Tekniska data**

| | |
|---|---|
| Energiklass[1]: | A |
| Vägd energiförbrukning i kWh per 100 tvättcykler för ekoprogram 40-60: | 40 kWh/100 cycles |
| Maximal kapaciet i kg.: | 7.0 kg |
| Ekoprogrammets vattenförbrukning i liter per cykel[2]: | 44 l |
| Varaktighet för ekoprogram 40-60 i timmar och minuter vid nominell kapacitet: | 2:55 h |
| Effektklass för centrifugering för ekoprogram 40-60: | B |
| Ljudnivåklass: | A |
| Ljudnivå, dB: | 72 dB(A) re 1pW |
| Inbyggd / fristående: | Fristående |
| Mått (H x B x D): | 848x598x588 mm |
| Nettovikt: | 70.3 kg |
| Anslutningseffekt: | 2300 W |
| Säkringsskydd: | 10 A |
| Spänning: | 220-240 V |
| Frekvens: | 50 Hz |
| Anslutningskabelns längd: | 210 cm |
| Dörrhängning: | Vänster |
| Hjul: | Nej |
| EAN kod: | 4242005447367 |
| Installationstyp: | Fristående |

**Extra tillbehör**

| | |
|---|---|
| WMZ2381 | Förlängning kallvatteninlopp / Aquastop |
| WMZMPF10 | Microplastfilter |

[1] Energiklass på en skala från A till G
[2] i program Eco 40-60

# Serie 2, Tvättmaskin, frontmatad, 7 kg, max. 1400 varv/min WGE02400SN

## En mycket tyst tvättmaskin med SilentPower Drive och ActiveWater Plus.

**Effekt/Förbrukning**

- Energiklass[1]: A
- Energi[2] / Vatten[3]: 40 kWh kWh / 44 liter
- Kapacitet: 7 kg
- Effektivitetsklass centrifugering: B
- Centrifugering/minut**: 400 - 1400 v/min
- Ljudnivå: 72 dB dB (A) re 1 pW
- Ljudeffektivitetsklass: A

**Program**

- Standardprogram: bomull, syntet, fintvätt, handtvätt ylle
- Specialprogram: 30°C, 40°C, Mix, Jeans/dark laundry, Ylle-/handtvätt, Fintvätt/Siden

**Förbrukning och prestanda**

- SpeedPerfect: tvätta rent på upp till 65% kortare tid. ***
- Touch Control-knappar: Färdig, Start/Paus för påfyllning, VarioSpeed, centrifugering/sköljstopp

**Användning/Säkerhet**

- Påfyllningsfunktion som gör det möjligt att lägga in tvätt även efter att maskinen har startats.
- Display som visar programstatus, centrifughastighet, kvararande tid, 24 h fördröjd starttid, och mängdrekommendation
- Användningsmätare: räknar antal körda program
- Trumvolym: 65 l
- Aqua Protection
- Ett vred för val av samtliga tvätt- och specialprogram
- AntiVibration Design: ökad stabilitet och tystare gång
- SilentPowerDrive: tyst motorteknologi
- 10 års motorgaranti på SilentPowerDrive, SilentPowerDrive: tyst motorteknologi
- ActiveWater Plus: minskad förbrukning av vatten även vid liten mängd tvätt, tack vare automatisk belastningsigenkänning.
- Skumavkänning
- Obalanskontroll
- Indikation överdosering: Indikator för överdosering: nej
- Ljudsignal vid programslut, avstängningsbar
- Elektronisk barnspärr
- 47 cm lucköppning, 30 cm stor lucköppning med 160° lucka
- Dörrhake i metall
- Magnet med regel för att öppna

**Teknisk information**

- Kan skjutas under, minst 85 cm bänkhöjd
- Mått (H x B): 84.8 cm x 59.8 cm
- Djup: 58.8 cm
- Djup inklusive dörr: 63.2 cm
- Djup med öppen lucka: 104.9 cm

[1] Energiklass på en skala från A till G

2 Energiförbrukning i kWh per 100 cykler (program Eco 40-60)

[3] Vattenkonsumtion i liter per cykel (program Eco 40-60)

4 Programtid Eco 40-60

** Värdena är avrundade

*** Jämförelse mellan programtiden för Easy-care 40°C och programtiden för Easy-care 40°C + aktiverad Speed-funktion
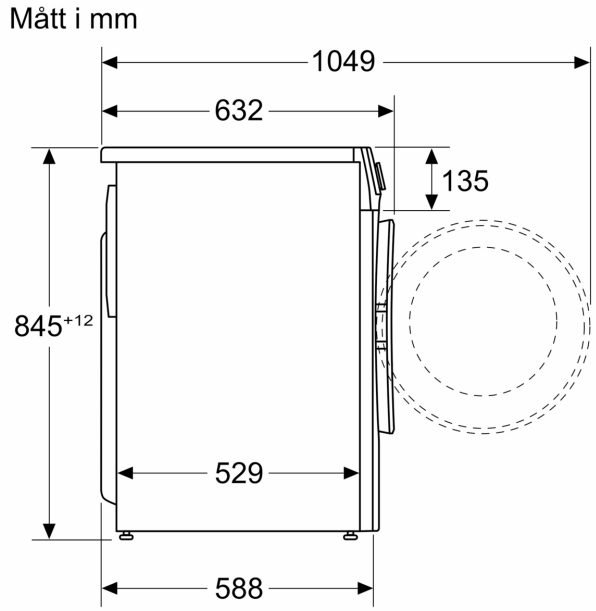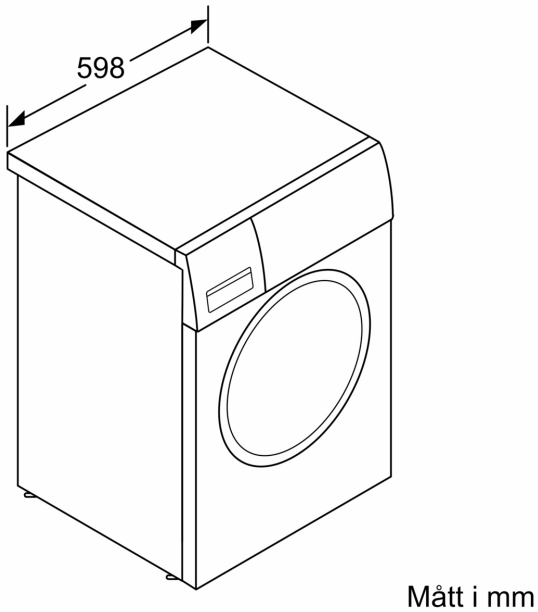
**Serie 2, Tvättmaskin, frontmatad, 7 kg, max. 1400 varv/min**
**WGE02400SN**