Serie 2, Tvättmaskin, frontmatad, 8 kg, max. 1200 varv/min
WGE03200SN

En mycket tyst tvättmaskin med SilentPower Drive och ActiveWater Plus.

- **Energiklass A**: Tvätta med bästa energiklassen.
- **ActiveWater Plus**: anpassar vattenförbrukningen efter tvättmängden.
- **Speed Perfect**: Helt rent på upp till 65 % kortare tid.
- **Reload-funktion**: Glömde du lägga in något? Lägg enkelt in det under tvätten.
- **SilentPowerDrive**: med 10 års motorgaranti.

Tekniska data

Energiklass[1]:	A
Vägd energiförbrukning i kWh per 100 tvättcykler för ekoprogram 40-60:	46 kWh/100 cycles
Maximal kapaciet i kg.:	8.0 kg
Ekoprogrammets vattenförbrukning i liter per cykel[2]:	47 l
Varaktighet för ekoprogram 40-60 i timmar och minuter vid nominell kapacitet:	3:33 h
Effektklass för centrifugering för ekoprogram 40-60:	B
Ljudnivåklass:	A
Ljudnivå, dB:	71 dB(A) re 1pW
Inbyggd / fristående:	Fristående
Mått (H x B x D):	848x598x588 mm
Nettovikt:	71.3 kg
Anslutningseffekt:	2300 W
Säkringsskydd:	10 A
Spänning:	220-240 V
Frekvens:	50 Hz
Anslutningskabelns längd:	210 cm
Dörrhängning:	Vänster
Hjul:	Nej
EAN kod:	4242005447671
Installationstyp:	Fristående

Extra tillbehör

WMZ2381	Förlängning kallvatteninlopp / Aquastop
WMZMPF10	Microplastfilter

[1] Energiklass på en skala från A till G
[2] i program Eco 40-60

Serie 2, Tvättmaskin, frontmatad, 8 kg, max. 1200 varv/min WGE03200SN

En mycket tyst tvättmaskin med SilentPower Drive och ActiveWater Plus.

Effekt/Förbrukning

- Energiklass[1]: A
- Energi[2] / Vatten[3]: 46 kWh kWh / 47 liter
- Kapacitet: 8 kg
- Effektivitetsklass centrifugering: B
- Centrifugering/minut**: 400 - 1200 v/min
- Ljudnivå: 71 dB dB (A) re 1 pW
- Ljudeffektivitetsklass: A

Program

- Standardprogram: bomull, syntet, fintvätt, handtvätt ylle
- Specialprogram: 30°C, 40°C, Mix, Ylle-/handtvätt, Fintvätt/Siden

Förbrukning och prestanda

- SpeedPerfect: tvätta rent på upp till 65% kortare tid. ***
- Touch Control-knappar: Färdig, Start/Paus för påfyllning, VarioSpeed, centrifugering/sköljstopp

Användning/Säkerhet

- Påfyllningsfunktion som gör det möjligt att lägga in tvätt även efter att maskinen har startats.
- Display som visar programstatus, centrifughastighet, kvararande tid, 24 h fördröjd starttid, och mängdrekommendation
- Användningsmätare: räknar antal körda program
- Trumvolym: 65 l
- Aqua Protection
- Ett vred för val av samtliga tvätt- och specialprogram
- AntiVibration Design: ökad stabilitet och tystare gång
- SilentPowerDrive: tyst motorteknologi
- 10 års motorgaranti på SilentPowerDrive, SilentPowerDrive: tyst motorteknologi
- ActiveWater Plus: minskad förbrukning av vatten även vid liten mängd tvätt, tack vare automatisk belastningsigenkänning.
- Skumavkänning
- Obalanskontroll
- Indikation överdosering: Indikator för överdosering: nej
- Ljudsignal vid programslut, avstängningsbar
- Elektronisk barnspärr
- 47 cm lucköppning, 30 cm stor lucköppning med 160° lucka
- Dörrhake i metall
- Magnet med regel för att öppna

Teknisk information

- Kan skjutas under, minst 85 cm bänkhöjd
- Mått (H x B): 84.8 cm x 59.8 cm
- Djup: 58.8 cm
- Djup inklusive dörr: 63.2 cm
- Djup med öppen lucka: 104.9 cm

[1] Energiklass på en skala från A till G

2 Energiförbrukning i kWh per 100 cykler (program Eco 40-60)

[3] Vattenkonsumtion i liter per cykel (program Eco 40-60)

4 Programtid Eco 40-60

** Värdena är avrundade

*** Jämförelse mellan programtiden för Easy-care 40°C och programtiden för Easy-care 40°C + aktiverad Speed-funktion

Serie 2, Tvättmaskin, frontmatad, 8 kg, max. 1200 varv/min
WGE03200SN

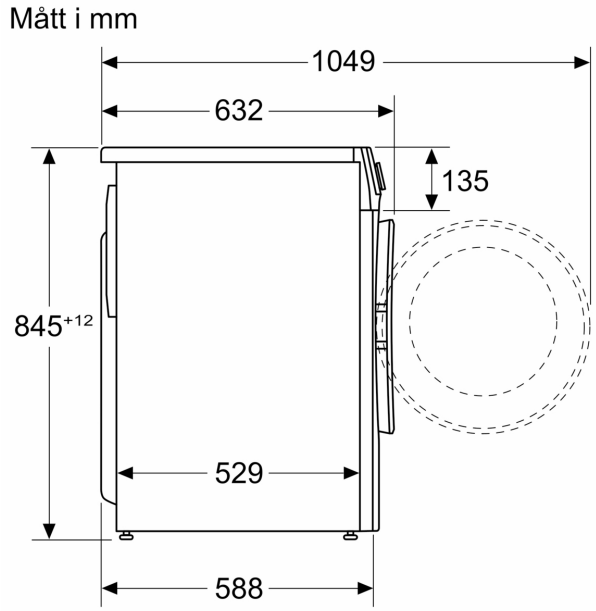

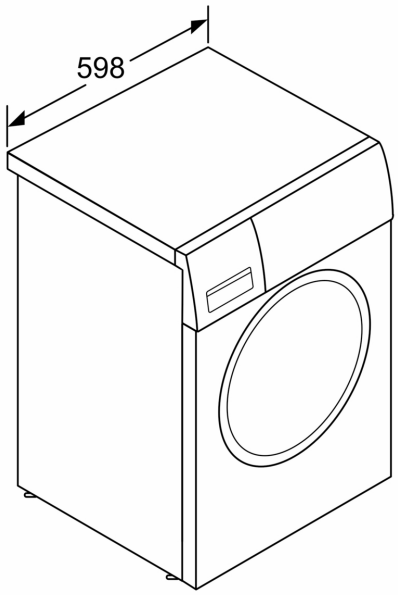

Mått i mm