Serie 4, Integrerad kyl/frys, 177.2 x 54.1 cm, Platta gångjärn KIV86VFE1

Denna rymliga kombinerade kyl/frys med VitaFresh XXL håller maten fräsch längre.

- **VitaFresh XXL**: de extra stora och klimatkontrollerade kylskåpsfacken för frukt och grönsaker.
- **Cool Airflow**: Optimerad luftcirkulation och en jämn temperaturnivå i kylen.
- **Low Frost**: Frosta av mer sällan tack vare mindre frostbildning.
- **Door Open Alarm**: Påminner om dörren står öppen.
- **Made in Germany**: Hög kvalitetsstandard och noga testat för långvarig och tillfredsställande funktion.

Tekniska data

Energiklass[1]: ..... E
Genomsnittlig årlig energiförbrukning i kilowattimmar (kWh/a): . 229 kWh/annum
Frysfackens totala volym: ..... 84 l
Kylfackens totala volym: ..... 183 l
Ljudnivå, dB: ..... 35 dB(A) re 1pW
Ljudnivåklass: ..... B
Inbyggd / fristående: ..... Integrerat
Möjlighet för dekorpanel: ..... Går ej att montera
Höjd: ..... 1772 mm
Bredd: ..... 541 mm
Djup: ..... 548 mm
Nischmått (H x B x D): ..... 1775x560x550 mm
Nettovikt: ..... 53.8 kg
EAN kod: 4242005214006
Säkringsskydd: ..... 10 A
Dörrhängning: ..... Höger omhängbar
Spänning: ..... 220-240 V
Frekvens: ..... 50 Hz
Anslutningskabelns längd: ..... 230 cm
Antal kompressorer: 1
Antalet separata kylsystem: 1
Fläkt i kylen: ..... Nej
Omhängbar dörr: ..... Ja
Antal flyttbara hyllor: 3
Flaskhylla/Flaskhyllor: ..... Ja
Installationstyp: ..... Integrerad

Extra tillbehör

KSZB6R00 Bottle Rack

[1] Energiklass på en skala från A till G

Serie 4, Integrerad kyl/frys, 177.2 x 54.1 cm, Platta gångjärn KIV86VFE1

Denna rymliga kombinerade kyl/frys med VitaFresh XXL håller maten fräsch längre.

Höjdpunkter
- Produktmått (H x B x D): 1772x541x548 mm
- Energiklass[1]: E
- Kylfackens totala volym: 183 l
- Frysfackens totala volym: 84 l
- Ljudnivå, dB: 35 dB(A) re 1pW
- Färskhetssystem/lådor: VitaFresh - klimatzoner som håller färskvaror fräscha längre
- Lista över varningar: Öppen dörr till kylfacket

Generellt
- Färg: Ej relevant
- Dörrhängning: Höger omhängbar
- Typ av gångjärn: Platta gångjärn
- Dispenser: Ej relevant
- Typ av styrning: Knapp
- Energiklass[2]: E
- Genomsnittlig årlig energiförbrukning i kilowattimmar (kWh/a): 229 kWh/annum
- Kylfackens totala volym: 183 l
- Frysfackens totala volym: 84 l
- Ljudnivå, dB: 35 dB(A) re 1pW
- Ljudnivåklass: B
- Klimatklass: Subtropisk, Tempererad, Utökad temperatur
- Medföljande tillbehör: 1 x Istärningsfack

Storlek och vikt
- Produktmått (H x B x D): 1772x541x548 mm
- Emballagemått (H x B x D): 1840x610x640 mm
- Min inbyggnadshöjd i nisch: 1775 mm
- Max inbyggnadshöjd i nisch: 1775 mm
- Min inbyggnadsbredd i nisch: 560 mm
- Max inbyggnadsbredd i nisch: 560 mm
- Inbyggnadsdjup i nisch: 550 mm
- Nettovikt: 53,8 kg
- Bruttovikt: 58,1 kg
- Anslutningskabelns längd: 230 cm

Specifika Funktioner
- Färskhetssystem/lådor: VitaFresh - klimatzoner som håller färskvaror fräscha längre
- SuperSilent
- Flaskhylla: 1 flaskhylla
- Lista över varningar: Öppen dörr till kylfacket
- Typ av display: LED-display
- BigBox - extra stor fryslåda
- Superfrysning

Kyl
- Antal hyllor: 4
- Antal flyttbara hyllor: 3
- Antal dörrfack - Kylskåp: 3
- Watt lyse, Kylskåp: LED

Frys
- Stjärnmärkning: 4
- Säkerhet vid strömavbrott (timmar): 9 h
- Fryslådor (Stck): 3
- Frysfacksluckor: 0
- Antal istärningslådor: 1

Uppkoppling

[1] Energiklass på en skala från A till G
[2] Energiklass på en skala från A till G

Serie 4, Integrerad kyl/frys, 177.2 x 54.1 cm, Platta gångjärn
KIV86VFE1

Mått i mm

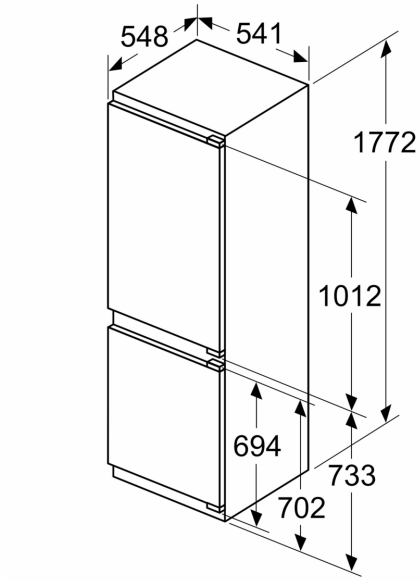

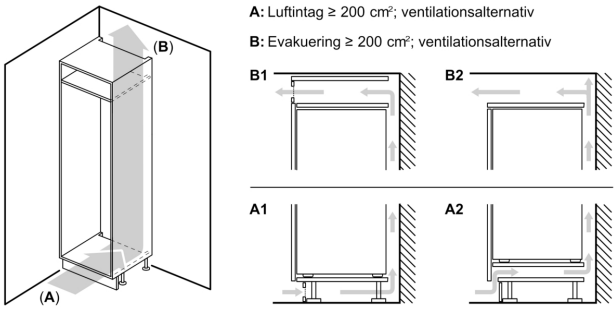

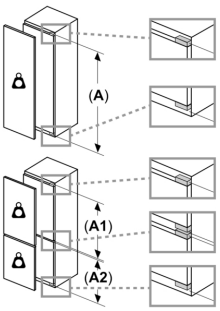

Maxvikt för enhetens frontpaneler

Monterade frontpaneler på enheten som överskrider tillåten vikt kan ge skador och påverka gångjärnsfunktionen

Vikt

A: Enhetens luckhöjd inkl. gångjärn i mm

B: Odämpat gångjärn, frontpanel i kg

C: Dämpat gångjärn, frontpanel i kg

D: Möjlig extravikt i kg med förstärkningssats

A	B	C	D
1500-1750	22	22	B+5 / C+5
720-1400	19	19	
A1	15	19	
A2	15	19	

Mått i mm

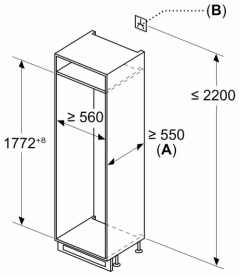

A: ≥ 560 mm (rekommenderas)

B: Eluttag

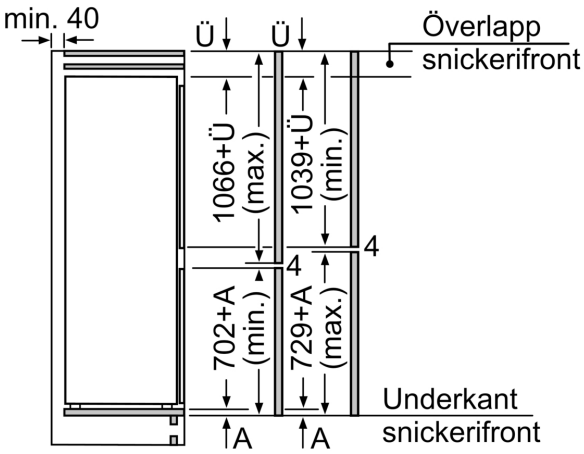

De angivna luckmåtten gäller luckspalter på 4 mm.

Mått i mm

Mått i mm
Rekommenderat spaltmått för plattgångjärn

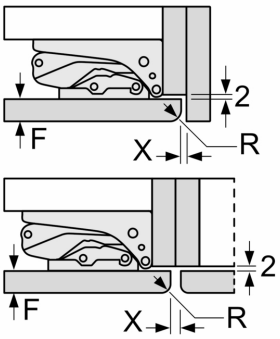

F	R	X
16-19	0-3	2,5
20	0-1	3
	2-3	2,5
21	0-1	3
	2-3	2,5
22	0	4
	1	3,5
	2-3	3

Följ tabellens rekommenderade spaltmått så att enhetens lucka inte slår i och skadar köksstommen.