Tap Smart spray top HP chrome Dishwasher | 115.0391.803



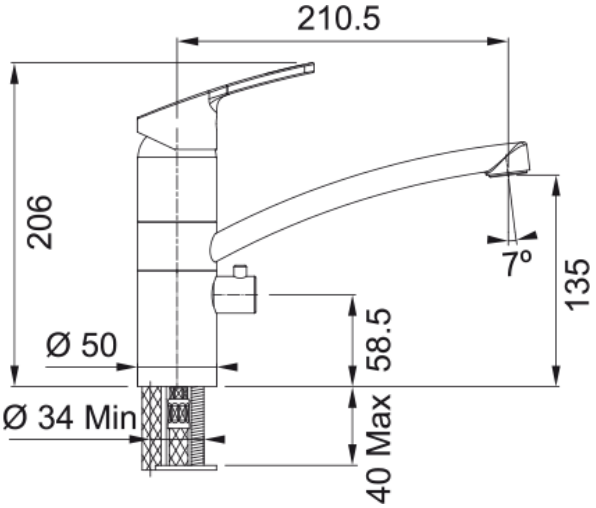

Tekniske data

Kjennetegn	
Tut	Lav tut
Farge	Krom
Type materiale	Messing
Fleksibel uttrekkbar slange	Grå nylon
Dusjmateriale	Plastikk
Dimensjoner	
Armaturhull diameter	35 mm
Dimensjon innsats	35 mm
Installasjon	
Fiksering	Skaft
Vanntilkobling	3/8"
Vannslange	450 mm
Produkt spesifikasjon	
Trykk	Høytrykk
Versjon	Fast tut
Håndgrep	Håndgreptopp
Vridbar	120°
Produktidentifikasjon	
Varemerke	FRANKE
Produktfamilie	Smart
Model	SMART
Produktfunksjoner	
Vannbesparende	Nei
Strålesamler	Honeycomb